2025 年度

関西大学留学生別科

（日本語・日本文化教育プログラム進学コース）

Kansai University Japanese Language and Culture Program
Preparatory Course (*Bekka*)

入学試験要項

2025 年 4 月入学

出願期間：2024 年 9 月 1 日（日）～ 9 月 20 日（金）必着

2025 年 9 月入学

出願期間：2025 年 4 月 1 日（火）～ 4 月 20 日（日）必着

関西大学国際教育センター

Center for International Education,
Kansai University

入学試験の成績が特に優秀な人を対象とし、1 学期分授業料相当額を支給する
「留学生別科入学前予約奨学金」を設立しました

目　次

関西大学について …… 1

Ⅰ　関西大学留学生別科の概要 …… 1

1　概要 …… 1
2　目的 …… 1
3　特長 …… 1
4　修業年限および入学・修了時期 … 3
5　授業内容 …… 3

Ⅱ　入学試験要項 …… 5

1　募集人数 …… 5
2　出願資格 …… 5
3　スケジュール …… 6
4　出願期間および出願方法 …… 6
5　入学検定料および納入方法 …… 6
6　出願上の注意 …… 10
7　出願書類 …… 10
8　選考方法・合格者発表 …… 13
9　入学手続（入学時納付金の納入）… 14
10　学費（2025 年度入学生）…… 15
11　奨学金…… 15

Ⅲ　在留資格取得に関する事項 …… 16

1　在留資格取得に関する手続 …… 16

Ⅳ　生活案内 …… 17

1　住居 …… 17
2　生活費 …… 17
3　保険・医療 …… 18

関西大学留学生別科では、入学試験の出願にあたってお知らせいただいた個人情報（住所、氏名、電話番号など個人を特定しうる情報、以下「個人情報」という。）について、日本国の法令および関西大学個人情報保護方針に従って取り扱います。

個人情報の取扱いに関する重要事項をウェブサイトに掲載していますので、オンライン登録の際、必ずご確認ください。www.kansai-u.ac.jp/ku-jpn/privacy/index.html

関西大学について

2024 年に創立 138 年を迎える関西大学は、13 の学部と 13 の大学院研究科、2 つの専門職大学院をもつ日本屈指の私立大学で、1,500 人以上の留学生を含む約 30,000 人の学生が学んでいます。

関西大学のキャンパスは 7 つあり、いずれも大阪に位置しています。大阪は西日本最大の都市であり、昔からさまざまな文化の情報発信地としても有名です。また、京都、奈良、神戸まで約 1 時間で行くことができ、関西大学に留学しながら日本のさまざまな歴史や文化に触れられる地でもあります。

Ⅰ　関西大学留学生別科の概要

1　概要

関西大学留学生別科は、関西大学の千里山キャンパスから自転車で 15 分ほど離れた「関西大学南千里国際プラザ」にあります。最寄りの阪急千里線「南千里」駅から徒歩約 5 分です。

大阪の中心地から電車で 30 分以内と大変便利なところに位置し、緑も多く静かで、豊かな生活環境が整ったところです。

関西大学南千里国際プラザは 2012 年 4 月に開設され、充実した設備を整えた留学生別科の教育施設と留学生寮を併設しています。

2　目的

関西大学留学生別科は、原則として 1 年の教育課程です。本別科は、本学の学部・大学院研究科や日本国内の大学・大学院への進学を希望する外国人に対し、日本語・日本事情・日本文化などを教授することを目的としています。日本語能力に加え、進学に必要な学術活動の基礎能力の養成も積極的に支援します。

3　特長

関西大学留学生別科には、以下のような特長があります。

⑴　大学・大学院で通用する言語運用能力や思考力を身につけることができます。

日本の大学・大学院は、学術活動の基礎となる日本語能力はもとより、知的活動を通して使用される高度な論理的・分析的・批判的思考力と言語運用能力を兼ね備えた学生を強く求めています。本別科では、基礎学力を養成するクラスや思考力を鍛錬するクラスなどを設けており、学生は自分の目的やニーズに合ったクラスを履修し、このような

学力を語学力と同時に養うことができます。

⑵　大学・大学院での学びに必要な情報活用能力を伸ばすことができます。

ICT（情報通信技術）は、現代日本社会における日常生活や大学・大学院生活において大変重要な位置を占めます。本別科では、このICTやeラーニングを活用した授業内・授業外での学習コンテンツを提供し、学生の日本語・日本文化学習を支援します。本別科での学習は、各学生の総合的なコンピューター・リテラシーや情報リテラシー（ICTを応用した情報収集や分析能力）も同時に養成できるようにデザインされています。

⑶　関西大学への進学を支援する、さまざまな制度を利用することができます。

大学の講義を受講するための十分な日本語能力を有する別科生は、別科在学中に本学の学部・大学院研究科の一部の授業科目を聴講・履修することができます。また、本学の多くの学部と大学院研究科では、成績優秀な別科生を対象に推薦入学試験を実施しています。さらに、別科生が引き続き本学の学部・大学院研究科に進学した場合、入学金を半額とするなど、別科生は関西大学に進学するためのさまざまな支援制度を利用することができます。また、別科生はアカデミック・アドバイザーに進学に関して相談することができます。

⑷　「関西大学コミュニティー」の一員となります。

別科生は、関西大学コミュニティーの一員として学生生活を送ることになります。大学という環境の中で、日本語・日本文化を学習し、日々の生活を通して日本社会を体験します。

別科生一人ひとりに関西大学の学生証が発行され、図書館、ITセンター、ジムといった関西大学の施設を利用することができます。また、許可を得てクラブ・サークル活動に参加することもできます。

⑸　関西大学の寮に住み、さまざまな学生とともに学ぶことができます。

留学生別科と同じ場所に充実した設備を備えた留学生寮を併設しており、別科生の希望者は全員、この寮に1年間入寮することができます。この寮では、関西大学の学生がレジデント・アシスタント（Resident Assistant）として留学生と共に生活し、留学生の日常生活をサポートしています。

⑹　関西大学の学生や地域コミュニティーとの交流を通して、「異文化適応能力」を培うことができます。

関西大学南千里国際プラザは、別科生の学習の場、寮生の日常生活の場であると同時に、地域住民の方々との交流の場としての機能も果たしています。この「異文化交流プラザ」での活動に参加することで、日本での今後の生活や学生を取り巻く多様な環境に適応できる「異文化適応能力」を自然に身につけることができます。

4　修業年限および入学・修了時期

修業年限は１年ですが、修業年限２年を限度として在学期間の延長を認める場合があります。また、セメスター制を採用しているため、春学期（４月～９月）または秋学期（９月～翌年３月）のいずれの学期でも入学・修了することができます。

5　授業内容

関西大学留学生別科では、博士号または修士号を持つ常勤講師を中心に、豊富な教育研究経験を有する優秀な講師陣が、日本語科目を始めとする多彩な授業を展開します。

⑴　開設科目

第１群「日本語科目」

言語能力レベル（日本語習熟度レベル）に合わせた４技能（読む・書く・聞く・話す）の習得をめざすクラスです。習熟度に合わせたレベルの日本語能力試験・日本留学試験対策も同時に行います。

（注）入学時に行うプレースメントテストによって、受講クラスを決定します。

授業科目	単位
〔総合〕　日本語Ⅰ・Ⅱ・Ⅲ・Ⅳ・Ⅴ・Ⅵ	各２
〔読解〕　日本語Ⅰ・Ⅱ・Ⅲ・Ⅳ・Ⅴ・Ⅵ	各２
〔文章・口頭表現〕　日本語Ⅰ・Ⅱ・Ⅲ・Ⅳ・Ⅴ・Ⅵ	各２

第２群「特別演習科目」

アカデミック日本語クラスは、原則として第１群「日本語科目」のレベル４以上の日本語レベルを有する学習者を対象に、専門的領域における語学力やアカデミックスキルを養成するクラスです。レポートや論文を論理的かつ学術的な文書で作成するスキルや、プレゼンテーションなどの口頭発表のスキルを身につけます。

日本語集中演習は、日本語能力試験や日本留学試験対策および大学・大学院入学準備のための演習を行うクラスです。

授業科目	単位
アカデミック日本語クラス　ＡⅠ・ＡⅡ・ＡⅢ・ＢⅠ・ＢⅡ・ＢⅢ	各４
日本語集中演習Ⅰ・日本語集中演習Ⅱ・日本語集中演習Ⅲ	各４

第３群「日本事情科目」

日本で生活する上で必要となる基本的知識（一般的な習慣や年中行事等）を、講義やさまざまな活動を通じて学び、知見を深めます。

授業科目	単位
日本事情	4

第４群「総合科目」

日本文化や日本社会についての知見を深めます。日本留学試験の「総合科目（政治・経済・社会・地理・歴史）」試験の対策も同時に行います。原則として第４群は、第１群「日本語科目」のレベル４以上を履修している学習者対象の科目です。

授業科目	単位
総合科目Ⅰ・Ⅱ	各４

第５群「基礎科目」

日本の大学・大学院において学習するにあたり必要とされる科目（英語・数学・理科）の基本的な知識を身につけます。

授業科目	単位
英語Ⅰ・Ⅱ・Ⅲ	各２
数学Ⅰ・Ⅱ	各２
物理・化学・生物	各２

⑵　修了要件

１年以上在学して、合計32単位以上の修了要件単位数を修得した者には修了が認定され、修了証書を授与します。

⑶　2024年度学年暦（ご参考）

	春学期（４月～９月）	秋学期（９月～３月）
入学式	2024年４月２日	2024年９月26日
オリエンテーション	2024年４月１日～６日	2024年９月21日～30日
授業開始	2024年４月８日	2024年10月１日
授業終了	2024年７月26日	2025年１月28日
学期末試験	2024年７月29日、30日	2025年１月29日、30日
日本語集中演習	2024年８月21日～９月３日	2025年２月12日～26日
修了式	2024年９月12日	2025年３月14日
学期終了	2024年９月20日	2025年３月31日

Ⅱ　入学試験要項

1　募集人数

留学生別科定員：130 名

募集人員：4 月入学・9 月入学　あわせて 130 名

2　出願資格

次の⑴から⑶のすべての条件を満たす者。

⑴　外国籍を有する者。

⑵　次の①から⑤のいずれかに該当する者。

①　外国において通常の課程による 12 年の学校教育を修了した者もしくは留学生別科入学日までに修了見込みの者。

②　外国において学校教育における 12 年の課程を修了した者と同等以上の学力を認定する当該国の検定（国の検定に準ずるものを含む）に合格した者で、入学日までに 18 歳に達する者。

③　国際的な大学入学資格（国際バカロレア、GCE A レベル、アビトゥア、バカロレ、国際 A レベル、欧州バカロレア）のいずれかを外国において取得した者。

④　国際的な評価団体（WASC, CIS, ACSI, NEASC, Cognia. COBIS）から教育活動等に係る認定を受けた外国にある教育施設に置かれる 12 年の課程を修了した者。

⑤　入学日の時点で 18 歳以上、かつ、本学において①から④と同等以上の資格を有すると認定された者。

※外国における通常の課程が 11 年等の場合は、文部科学省が指定した国及び学校種によっては、この条件を満たす場合がありますので、別途お問い合わせください。

※外国籍と日本国籍を二重に有する方は、事前に申し出てください。

⑶　出願時において 1 年以上（300 時間以上）の日本語学習歴を有する者。または、日本語能力試験 N4 レベル相当以上の日本語能力を有する者。

※ただし、留学生別科入学日までに日本国内の他の日本語教育機関に在籍した期間が 1 年を超える者は、原則として出願できません。

3　スケジュール（2025 年度入学）

※変更の可能性があります。

	4 月入学	9 月入学
入学検定料納入	2024 年 9 月 20 日必着	2025 年 4 月 20 日必着
オンライン登録	2024 年 9 月 20 日まで	2025 年 4 月 20 日まで
出願書類受付	2024 年 9 月 20 日必着	2025 年 4 月 20 日必着
面接	2024 年 10 月下旬	2025 年 5 月下旬
合格者発表	2024 年 11 月中旬	2025 年 6 月中旬
入学時納付金納入	2024 年 11 月下旬	2025 年 6 月下旬
査証（ビザ）申請	2025 年 2 月頃	2025 年 8 月頃
日本入国	2025 年 3 月下旬	2025 年 9 月下旬
入学式	2025 年 4 月上旬	2025 年 9 月下旬

4　出願期間および出願方法

(1)　出願期間

4 月入学：2024 年 9 月 1 日(日)　～　2024 年 9 月 20 日(金)**必着**

9 月入学：2025 年 4 月 1 日(火)　～　2025 年 4 月 20 日(日)**必着**

(2)　出願方法

①　入学検定料の納入

②　オンライン登録

関西大学留学生別科のウェブサイトで行ってください。

www.kansai-u.ac.jp/ku-jpn/registration/

※　何らかの事情により、オンライン登録ができない場合は、事前にご相談ください。

③　出願書類の郵送

すべての出願書類が出願期間の最終日までに本学に届くよう、追跡可能な郵便等で、最終ページに記載の住所に送付してください。

※　出願書類一式の写しを各自保管してください。

5　入学検定料および納入方法

(1)　入学検定料　20,000 円

なお、一旦納入された入学検定料は、返還いたしません。

ただし、次に該当する場合は、入学検定料を返還する場合があります。

- 入学検定料を所定額より多く支払った場合（二重払いを含む）
- 入学検定料を支払ったが、出願書類の不備や出願資格を満たしていない等の理由により、本学が出願を認めなかった場合

※　日本国外の金融機関口座へ入学検定料を返還する場合、返還に伴い発生する手数料等は出願者の負担となります。

⑵　納入期間

4月入学：2024年9月1日(日)　～　2024年9月20日(金) 23：00（日本時間）まで

9月入学：2025年4月1日(火)　～　2025年4月20日(日) 23：00（日本時間）まで

※　納入期間以外の入金は受け付けません。納入期間内に本学に着金するように納入してください。

⑶　納入方法

出願者本人の住所・氏名で送金手続をしてください。

※出願者本人の名義で送金ができない場合にはメッセージ欄に必ず出願者氏名を記入してください。

できる限りクレジットカードでお支払いください。クレジットカードがない場合やクレジットカードでの支払いが困難な場合は、銀行振込でお支払いください。

①　クレジットカードによる支払

クレジットカードでの支払い方法については、次ページの「クレジットカードでの入学検定料支払い方法」を参照してください。なお、当ウェブサイトは日本語のみの対応となります。

※　クレジットカードで支払時の注意

- 納入されるクレジットカードの名義人は、出願者本人でなくても構いません。
- 「基本情報入力」画面では、必ず**出願者本人の情報**を入力してください。
- 「基本情報入力」画面における出願者氏名（漢字およびフリガナの欄両方）には**全角カタカナで出願者の名前**を入力してください。
- 納入期間最終日は**23：00（日本時間）**までにカード決済を完了させてください。
- 入学検定料の他に、事務手数料440円が別途かかります。（事務手数料は変更になる場合があります。）
- カード審査が通らなかった場合は、クレジットカード会社へ直接お問い合わせください。

②　銀行振込による支払

- **必ず、出願者本人の住所・氏名で振込手続をしてください。**

※　教育機関等が取りまとめて出願する場合は、別途お問い合せください。

関西大学 留学生別科
クレジットカードでの入学検定料支払い方法

クレジットカードを利用して24時間いつでも支払が可能です。

※お支払いクレジットカードは変更する場合があります。
詳しくはWebサイトをご確認ください。

1 Web から申し込み～お支払い（クレジット決済）

以下のURLにアクセスし、一覧から本学を選択後、画面の指示に従って申込みに必要な事項を入力してください。
※下記の手順が変更されることがあります。画面の手順に従って入力してください。

https://www3.univ-jp.com/

大学HPからもアクセスできます。

本人確認のため、クレジットカードに記載されている情報を入力しますので、支払前にクレジットカードを準備してください。
支払い方法は一括払いのみです。
クレジットカードの利用限度額を確認した上で利用してください。

1. トップページ	支払カテゴリから『受験料・選考料のお支払い』の『大学・短期大学』を選択
2. 学校選択	学校一覧から『関西大学　留学生別科』を選択
3. ご利用にあたって	内容を確認し『次へ進む』をクリック
4. 申込内容の選択・表示	『別科入学試験』を選択し『次へ進む』をクリック 表示された申込内容を確認し『次へ進む』をクリック
5. 共通個人情報取得	『次へ進む』をクリック
6. 基本情報の入力	出願者本人の基本情報を入力してください。 個人情報の取扱いを確認後、チェックを入れて『次へ進む』をクリック
7. 申込内容の確認・確定	入力した全ての内容を確認し『次へ進む』をクリック 受付番号が表示されます。確認し、『次へ進む』をクリック
8. お支払い手続き・カード情報の入力・手続き完了	内容を確認し『お支払い手続きへ進む』をクリック クレジットお支払い画面よりクレジットカード情報を入力してください。 ※カード番号の桁数は利用されるクレジットカードにより異なります。 ※お支払いされるカードの名義は出願者本人でなくても構いません。

※手続きの手順は変更となる場合があります。

2 出願

「入学検定料の振込」について（様式④）に記載されている「クレジットカードで納入した場合」のボックスを○で囲ってください。納入日を記入してください。

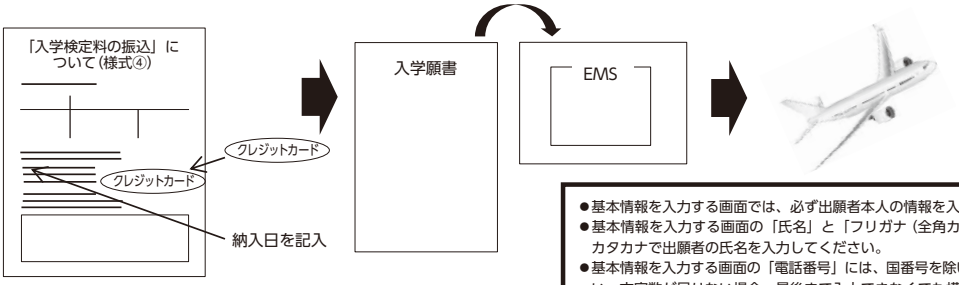

- 基本情報を入力する画面では、必ず出願者本人の情報を入力してください。
- 基本情報を入力する画面の「氏名」と「フリガナ（全角カナ）」の両方の項目に全角カタカナで出願者の氏名を入力してください。
- 基本情報を入力する画面の「電話番号」には、国番号を除いた番号を入力してください。文字数が足りない場合、最後まで入力できなくても構いません。
- 基本情報を入力する画面の「メールアドレス」には、オンライン登録で入力したメールアドレスを入力してください。
- 納入期限最終日は、23：00（日本時間）までにカード決済を完了させてください。
- 入学検定料の他に、事務手数料 440 円が別途かかります。事務手数料は変更になる場合があります。念のため、Web サイトでご確認ください。
- カード審査が通らなかった場合は、クレジットカード会社へ直接お問い合せください。
- 一旦納入された入学検定料は、返還いたしません。

※クレジットカードでの入学検定料支払い方法については変更されることがあります。
EX-決済サービスのトップ画面の「ご利用にあたって」を必ずご確認ください。

■納入期限

2025年４月入学	2024年９月１日(日)～９月20日(金)
2025年９月入学	2025年４月１日(火)～４月20日(日)

日本国外から納入する場合　海外送金にて支払ってください。 外貨では受付しませんので、必ず日本円で送金してください。	
送金種別	電信送金（Telegraphic Transfer）
送金方法	銀行振込（Advise and Credit）
送金手数料	送金手数料は依頼人負担、受取銀行手数料は受取人負担です。 手数料欄は必ず［SHA］を選択してください。 〈例〉送金手数料（経由銀行および受け取り銀行を含む） ☐ OUR　☐ BEN　☑ SHA
送金通貨	**日本円（JPY）**
送金額	**22,500 円**（入学検定料 20,000 円 + 日本の銀行で必要な手数料 2,500 円） ※ 1 現地金融機関において別途手数料が必要となる場合、この金額とは別に窓口で手続時にお支払いください。 ※ 2 日本の銀行にかかる手数料が 2,500 円を超えない場合でも差額は返金しません。
送金先口座	銀行名：三井住友銀行（SUMITOMO MITSUI BANKING CORPORATION） 支店名：天六支店（Tenroku Branch） 銀行住所：〒 530-0041 大阪府大阪市北区天神橋 6-4-20 （6-4-20 Tenjimbashi, Kita-ku, Osaka-shi, OSAKA, 530-0041, JAPAN）
SWIFT ADDRESS	SMBCJPJT
預金種類	普通預金（Ordinary Account）
口座番号	7230422（Account Number）
受取人	受取人名： 関西大学（Kansai University） 受取人住所：〒 564-8680 大阪府吹田市山手町 3-3-35 （3-3-35, Yamate-cho, Suita-shi, OSAKA 564-8680, JAPAN） TEL：+81-6-6368-1121
日本国内から納入する場合　送金額 20,000 円 金融機関**窓口から電信扱いで**振り込んでください。振込手数料は出願者本人が負担してください。 ※ ATM（現金自動預払機）による振込み、郵便局（ゆうちょ銀行）からの振込みはできません。	
振込口座	銀 行 名：三井住友銀行 天六支店 預金種類：普通預金 口座番号：7230422 受取人名：関西大学（カンサイダイガク）

【注意】

- 本学に着金した金額に不足が発生した場合、いかなる理由でも、不足分を再度送金いただくことになります。不足分を送金する際の手数料を再度負担することになりますので、十分注意して送金手続を行ってください。

6　出願上の注意

⑴　特に指定のある場合を除き、日本文または英文以外の書類には、必ず出願者の責任で**公的機関または教育機関の証明（公印が押されている）による日本語訳または英訳を添付してください（民間の翻訳会社による翻訳には公証が必要です）。**

⑵　**出願書類は一括して提出してください。**

⑶　出願書類を記入する際は、関西大学留学生別科のウェブサイトに掲載している記入例を参考にしてください。www.kansai-u.ac.jp/ku-jpn/about/download/

⑷　出願書類は、黒のインク、またはボールペンで記入してください。

※　消せるペンは使用しないでください。

⑸　出願書類に虚偽の記載があった場合は、受験資格を剥奪します。また、合格発表後に虚偽の記載があることが判明した場合は、入学許可を取り消します。

⑹　**出願書類における証明書等は、特に指定のある場合を除き、すべて原本を提出してください。また、指定により写しを提出する場合は、印刷が鮮明な書類を提出してください。**

⑺　本学が必要と認めた場合、所定外の書類の提出を求める場合があります。

⑻　提出された書類は、原則として返却しません。

⑼　査証申請等の際に必要となることがありますので、**出願書類一式の写しを各自保管してください。**

7　出願書類

⑴　入学願書（本学所定の用紙：様式①−1、①−2、①−3、①−4）

⑵　学歴に関する証明書

必要な証明書は出願者の学歴により異なります。

高等学校卒業生および卒業見込み者

①　出身高等学校の卒業証明書（または卒業見込証明書）

②　出身高等学校の成績証明書（在学中の各学年ごとの成績が記入されたもの）

③　出身高等学校の卒業証書の写し（カラー）※卒業者のみ

大学（学部）在籍者

①　出身高等学校の卒業証明書

②　出身高等学校の成績証明書（在学中の各学年ごとの成績が記入されたもの）

③　出身高等学校の卒業証書の写し（カラー）

④　在籍している大学の在学証明書

⑤　在学中の各学年の成績が記入された成績証明書

大学（学部）卒業生および卒業見込み者

① 出身大学の卒業証明書（または卒業見込証明書）

② 出身大学の成績証明書（在学中の各学年ごとの成績が記入されたもの）

③ 出身大学の卒業証書の写し（カラー）※卒業者のみ

大学院在籍者

① 出身大学の卒業証明書

② 出身大学の成績証明書

③ 出身大学の卒業証書の写し（カラー）

④ 在籍している大学院の在学証明書

⑤ 在学中の全ての成績が記入された成績証明書

大学院修了生および修了見込み者

① 出身大学院の修了証明書（または修了見込証明書）

② 出身大学院の成績証明書（在学中の各学年ごとの成績が記入されたもの）

③ 出身大学院の修了証書の写し（カラー）※卒業者のみ

※必要な証明書は出願者の学歴により異なります。	卒業に関する証明書		成績証明書※1	在学証明書	卒業証書の写し（カラー）
	卒業見込証明書	卒業証明書			
高等学校卒業見込み者	○		○		
高等学校卒業生		○	○		○
大学（学部）在籍者		○ 出身高等学校の卒業証明書	○ 出身高等学校の成績証明書、および在籍大学の各学年ごとの成績が記入されたもの	○	○ 出身高等学校の卒業証書写し
大学（学部）卒業見込み者	○		○		
大学（学部）卒業者		○	○		○
大学院在籍者		○ 出身大学の卒業証明書	○ 出身大学の成績証明書、および在籍大学院の各学年ごとの成績が記入されたもの	○	○
大学院修了見込み者	○		○		
大学院修了者		○	○		○

※ GPA が記載されている成績証明書があれば、そちらを提出してください。

※1 成績評価基準がわかるもの（最高点と合格基準が明記されているもの）

例：100 点～ 90 点 秀（S）、89 点～ 80 点 優（A）、79 点～ 70 点 良（B）、
69 点～ 60 点 可（C）合格、59 点以下 不可（F）不合格

⑶ 日本語能力認定書（本学所定の用紙：様式②）

日本語能力を適切に認定できる方（日本語講師等）が日本語で記入したものに限ります。ただし、日本語能力を認定できる方がいない場合等は、別途お問い合わせください。

その他、「日本留学試験（日本語）」または「日本語能力試験」または「実用日本語検定（J.TEST）」または「日本語 NAT-TEST」を受験した者は、その成績証明書（合否およびスコアが明記されているもの）の写しもあわせて提出してください。また、受験したものの、未だ試験結果が発表されていない場合は、受験票の写しを提出し、試験結果が発表され次第、速やかに成績証明書の写しを提出してください。

⑷　留学生別科入学志望理由書および別科修了後の予定説明書（本学所定の用紙：様式③）

⑸　パスポートの写し

パスポートの顔写真・氏名が記載されている見開きのページの写し、および日本への出入国歴がある者は出入国記録（出入国印）が記載されているページの写しを全て提出してください。（日本への出入国歴が複数ある場合で、全ての出入国記録が記載されているページの写しを提出できない場合は、出入国在留管理庁等の公的機関が発行した、日本への出入国歴に関する証明書を提出してください。）パスポートを所有していない場合は、政府またはこれに準じる機関が発行した身分証明書の写しを提出してください。

⑹　写真 6 枚（縦 4cm ×横 3cm）

裏面に氏名を記入し、1 枚を入学願書に貼付し、残りの 5 枚を封筒に入れて提出してください。なお、写真は直近 1 ヵ月以内に撮影したカラー写真で、正面、上半身脱帽で無背景のものに限ります。

※パスポートと同じ写真を使う場合も、直近 1 ヵ月以内に撮影したものに限ります。

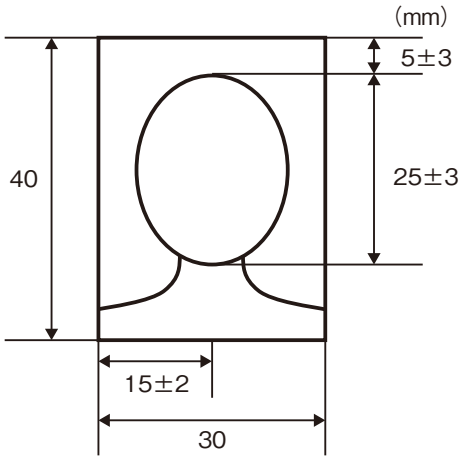

⑺　「入学検定料の振込」について（本学所定の用紙：様式④）

クレジットカード支払いの場合

「クレジットカード」と記載されたボックスを（　　）で囲み、納入日を記入してください。

銀行振込の場合

取扱金融機関の収納印のある振込受付証明書、送金依頼書等または振込金受取書等の写しを様式④とともに提出してください。

⑻　経費支弁に関する書類

- 経費支弁者が出願者本人以外の場合は、支弁者全員について以下の①～⑤の書類を提出してください。
- 出願者本人が経費を支弁する場合は、出願者本人について以下の①～④の書類を提出してください。加えて、本人以外の保証人が必要となります。以下のウェブサイトか

ら「保証書（様式）」をダウンロードし、記入の上、「保証書」と⑤「出願者と保証人の関係を証明する書類」をあわせて提出してください。なお、保証人については②③④の提出は不要です。

www.kansai-u.ac.jp/ku-jpn/pdf/guaranteesheet.pdf

- 奨学金により経費を支弁する場合は、以下の書類に代えて、奨学金給付額、給付期間、給付機関が記載された証明書を提出してください。

① 経費支弁証明書（本学所定の用紙：様式⑤）

② 預金残高証明書

保証人（経費支弁者）本人名義で、1年間の学費＋生活費（目安：月額100,000円× 12カ月分）以上の残高があるものを提出してください。経費支弁者が複数の場合は、全員の証明書の合計金額が1 年間の学費＋生活費以上になるようにしてください。

③ 在職証明書

保証人（経費支弁者）の勤務先の住所、電話番号、代表者の氏名、職務内容、職位等が記載されたものを提出してください。

保証人（経費支弁者）が自営業の場合は、登記簿謄本または営業許可書等の写しを提出してください。

④ 年収証明書または所得証明書

勤務先または公的機関が発行した、保証人（経費支弁者）の前年の収入（所得）金額が記載された証明書を提出してください。なお、保証人（経費支弁者）が日本に在住している場合は、保証人（経費支弁者）の源泉徴収票または総所得金額の記載のある課税証明書を提出してください。

※経費支弁者の合計収入は、200万円以上が望ましい。

⑤ 出願者と保証人（経費支弁者）の関係を証明する書類

保証人（経費支弁者）が本人の親族の場合は、戸籍謄本、住民票、親族関係公証書等のうち、いずれかを提出してください。

保証人（経費支弁者）が知人・友人の場合は、本人との関係および経費支弁を引き受けた経緯を記した説明書、一緒に写っている写真等を提出してください。

8 選考方法・合格者発表

(1) 選考方法

原則として書類選考およびインターネットを利用したビデオ通話による面接により選考します。面接は、以下の時期に書類選考合格者に対し、実施します。

4 月入学：2024 年 10 月下旬

9 月入学：2025 年 5 月下旬

※　面接の日時等の詳細は、書類選考発表時に連絡します。

※　面接は、全て日本語で行います。

※　面接は、必ず出願者本人が応答してください。

※　出願者が日本国内に居住する場合は、来学による面接を求める場合があります。

⑵　面接種別

専用システムにより出願者本人が面接を予約します。一度選んだ面接種別は、原則として変更できません。

種別	日本語能力
一般面接	JLPT　N4 レベル相当以上
	日本語学習 300 時間以上
留学生別科入学前予約奨学金選考面接 ※	JLPT　N1 レベル相当以上
	日本語学習　1000 時間以上

※　留学生別科入学前予約奨学金選考面接を受けるには、日本語能力試験（JLPT）N1 レベル相当以上の日本語能力が必須です。なお、この面接は別科の入学資格をはかる面接も兼ねています。面接の途中で N1 レベル相当に達していないと判断された場合は、予告なしで一般面接に切り替わることがあります。

留学生別科入学前予約奨学金の詳細は P15 をご参照ください。

⑶　合格者発表

以下の時期に、合格・不合格を出願者本人宛にメールで通知します。なお、合否に関する問い合わせには一切応じません。

4 月入学：2024 年 11 月中旬

9 月入学：2025 年 6 月中旬

身体の機能に障がいのある人等は、その程度に応じ、入学試験や入学後の学習に際して特別な配慮をする必要がありますので、出願に先立ち、関西大学留学生別科に必ず申し出てください。

9　入学手続（入学時納付金の納入）

合格者には、合格通知書とともに入学手続書類を E メールで送付します。

合格者は、入学手続書類に従い、所定の期日までに入学時納付金〈入学金（入学登録金）・授業料〉（465,000 円）を一括納入してください。所定の期日までに入学手続を完了しない場合は、入学を許可しません。

なお、一旦納入された入学金（入学登録金）は、返還いたしません。

※　入学辞退に伴う授業料等の返還について

やむを得ない理由で入学を辞退する場合、4月入学の場合は2025年3月31日（月）まで、9月入学の場合は2025年9月20日（土）までに入学辞退を願い出た者に限り、すでに納めた授業料の返還を請求することができます。（具体的な手続方法については、合格者宛に通知する入学手続書類に記載します。）

10　学費（2025年度入学生）

（単位：円）

区分 / 種別	入学初学期	以降1学期につき
入学金	100,000	－
授業料	365,000	365,000
合　計	465,000	365,000

11　奨学金

⑴　留学生別科入学前予約奨学金

入学試験の成績が特に優秀かつ本学別科入学後に難関大学への進学を志す人が対象となります。採用内定者には合格通知書とともに「留学生別科入学前予約奨学金　採用内定通知書」を送付します。

「留学生別科入学前予約奨学金　採用内定通知書」に記載されている所定の期日までに本奨学金の給付申請手続きを行い、4月入学生は当該年度の5月1日に、9月入学生は当該年度の10月1日に留学生別科に在学していることが本採用の条件となります。

給付金額	1学期分授業料相当額
給付人数	原則として1学期あたり2名
給付期間	1学期間
給付時期	4月入学生：7月、9月入学生：12月

⑵　関西大学国際交流助成基金　留学生別科奨学金

留学生別科生のうち在学前期の学業成績や人物がともに優れ、かつ経済的援助を必要とする留学生に対し、支給します。ただし、在学期間が1年を超える者は除きます。

給付金額	月額30,000円
給付人数	1学期あたり5名
給付期間	1学期間
給付時期	別途通知

※　本学の奨学金のほか、公的機関や民間の奨学金が支給される場合もあります。

Ⅲ　在留資格取得に関する事項

1　在留資格取得に関する手続

留学生として日本に滞在するためには、原則として「留学」の在留資格を取得する必要があり、入学手続後、在留資格の取得や日本への入国、滞在手続を行うことになります。

海外に滞在している場合

出願者が入学手続を完了した後、本学が在留資格「留学」を取得するために必要な「在留資格認定証明書（留学）」交付の代理申請を行います。

「在留資格認定証明書（留学）」が交付され次第、「入学許可書」とともに出願者本人宛にEメールで送付しますので、出願者は、速やかに現地にある日本国大使館または総領事館に行き、査証申請手続を行ってください。

⑴　在留資格「留学」以外の資格の代理申請は行いません。

⑵　入学手続を期間内に完了しない場合は、「在留資格認定証明書（留学）」の申請が遅れ、入国に支障が出ますので注意してください。

⑶　代理申請の可否については、出願書類を基に本学が判断します。その結果、必要に応じて経費支弁能力等を立証するための追加書類を提出していただく場合があります。
なお、代理申請の可否について大学に対し異議を申し立てることはできません。

⑷「在留資格認定証明書（留学）」の交付は日本国法務省が行いますので、不交付となった場合、大学が責任を負うことはできません。不交付となった場合は、日本に滞在する資格を持たないため、本学に入学することはできません。また、在留資格「短期滞在」で大学に在籍することは認めませんので注意してください。

⑸　過去に在留資格認定証明書の交付を受けられなかった者は、その事由が解除されない限り、新たに申請しても証明書は交付されません。不交付歴のある者は、詳細を様式①-4に記入し必ず、関西大学留学生別科に申し出てください。

既に日本に滞在している場合

⑴　在留資格が「留学」の場合は、本人が出入国在留管理庁で在留資格の変更または更新の手続をしてください。

⑵　在留資格が「定住者」や「日本人の配偶者」などの場合は、在留資格変更の必要はありません。ただし、留学生としての優遇措置が受けられない場合があります。

⑶　その他の在留資格の場合は、本人が直接、出入国在留管理庁に相談してください。

Ⅳ　生活案内

1　住居

留学生別科と同じ場所に留学生寮を併設しており、この寮では、関西大学の学生がレジデント・アシスタント（Resident Assistant）として留学生と共に生活し、留学生の日常生活をサポートしています。

別科生は、この寮に住み、さまざまな学生とともに学ぶことができます。

関西大学南千里国際プラザ留学生寮・定員 156 名（学生用寮室）	
寮内設備等	□寮室は全て個室とし、入寮者のプライバシーを確保しています。 □全寮室に、机、椅子、ベッド（寝具付）、クローゼット、冷蔵庫、トイレ付ユニットバス、冷暖房を完備しています。 □６～７室でユニットを組みラウンジ・キッチン・洗濯室を共有します。 □全寮室、共用施設にインターネットを設置しています。
寮　費　等	月額48,000円（水道光熱費・インターネット通信費・寝具リース料を含む。） ※これは 2024 年度の金額です。寮費等は適宜見直しを行います。 2025 年度の寮費等の金額については、最新の情報を確認してください。
共 用 施 設	多目的室、和室、レクリエーションルーム等

※　関西大学の留学生寮への入居を希望せず、住居を自分で借りたい人は、各自で手続を行ってください。

※　留学生寮の入寮期間は留学生別科の修了年限と同じ１年間です。留学生別科では、修業年限２年を限度として在学期間の延長を認めることがありますが、在学期間の延長が認められた場合でも、原則として入寮期間は１年間ですので、お含み置きください。

※　各ユニットは、原則として男女（パスポートに記された性別）で分けて運営しています。ジェンダー・セクシュアリティに関する不安や疑問がある場合は、入学前にご相談ください。必ずしも希望に沿えるとは限りませんが、相談内容に基づいて、対応を検討します。

2　生活費

大阪で生活するためには、住居費を含めて少なくとも月額 100,000 円程度必要です。滞在中の資金計画を立てる場合は、このことを十分考慮しておいてください。本別科生の学生生活については、ウェブサイトで詳しく説明していますのでご覧ください。

3　保険・医療

⑴　保健管理

千里山キャンパスに、医師・保健師・看護師が健康相談に応じる保健管理センターと、専門カウンセラー等がカウンセリングを行う心理相談室を設置しています。

⑵　国民健康保険

日本に3カ月以上滞在する外国人は、国民健康保険に加入する義務があります。

年額25,000円程度（関西大学がある吹田市の場合）の保険料を支払う必要がありますが、国民健康保険に加入すると、保険医療機関などで診療または薬の処方を受けた際、医療費の70％が国民健康保険によって補助され、一部負担金として医療費の30％を支払うだけで済みます。

以　上

入学者受入れの方針（アドミッション・ポリシー）

留学生別科では、修了認定の方針（ディプロマ・ポリシー）および教育課程編成・実施の方針（カリキュラム・ポリシー）に基づく教育を受けるために必要な、次に掲げる知識・技能、思考力・判断力・表現力等の能力および主体的な態度を備えた入学者を広く受け入れます。

1　高等学校までの12年にわたる教育課程で求められる基礎的な学力を有している。
2　300時間以上の日本語学習歴を有するなどして、基本的な日本語を理解できる。
3　日本語や日本事情などを主体的に学ぶ意欲を持ち、学びを通じて「考動」する基盤を有している。

関西大学の教育に関する三つの方針（留学生別科）について、詳しくは関西大学ウェブサイト（www.kansai-u.ac.jp/ja/about/outline/bekka.html）をご確認ください。

様式 Form ①－1

2025 年度　関西大学留学生別科入学願書

（日本語・日本文化教育プログラム進学コース）

Application form for Kansai University Japanese Language and Culture Program
Preparatory Course (*Bekka*) 2025

出願者本人が必ず、日本語または英語（楷書 ブロック・レター）で記入してください。
該当するものがなければ「無」を記入してください。
The applicant must personally complete this application, in Japanese or English block letters.
If there is none, fill in 'N/A'.

写真 photo
縦 4 ㎝×横 3 ㎝
直近 1 カ月以内に撮影したカラー写真
（正面、上半身脱帽で無背景のもの）
Please affix a color photo 4 cm×3 cm taken within the last 1 month
（full face without hat）

（1）氏名　Name
パスポートに記載されている氏名を記入してください。
Write the name as it is stated in the passport.

	姓 Family name	名 Given name	ミドルネーム Middle name
Alphabet			
カタカナ			
漢字（日本語）			

（2）生年月日　　年　　月　　日
Date of birth　　year　　month　　day

（3）国籍・地域
Nationality/Region ＿＿＿＿＿＿

（4）旅券　番号　　有効期限　　年　　月　　日
Passport　Number ＿＿＿＿＿＿　Date of expiration ＿＿＿＿ year ＿＿＿＿ month ＿＿＿＿ day

（5）本国の住所　Home country address

【電話　Tel】
【携帯電話　Mobile】　　【メール　E-mail】

（6）現住所　Present address
※上記と異なる場合は記入してください。
※Write the present address if it differs from the home country address above.

【電話　Tel】
【携帯電話　Mobile】　　【メール　E-mail】

（7）緊急連絡先　Emergency contact
（注）父親や母親またはこれに代わる方を記入してください。
Note：Write your father, mother or alternative.

【氏名　Name】　　【出願者との関係　Relationship to the applicant】
【年齢　Age】　　【住所　Address】
【電話　Tel】
【携帯電話　Mobile】　　【メール　E-mail】

（8）来日年月日（日本在住の場合）　　年　　月　　日
Date of arrival in Japan（For applicants already residing in Japan）　year　month　day

（9）留学開始予定時期　Intended start of study
☐ 4 月入学　from April　　☐ 9 月入学　from September

⑽ 学歴　Educational background

（注）必ず小学校から始めて、通学したすべての学校を記入してください。（留学期間含む）

Note：List all the schools you have attended in chronological order, starting with elementary education.
（Including the period of study abroad.）

	学校名 Name of school	学校住所 Address of school	在学期間 Period of attendance		学位 Degree
小学校 Elementary education			(　　), (　　) 年 year, 月 month から to (　　), (　　) 年 year, 月 month	年 Years	
中学校 Lower secondary education			(　　), (　　) 年 year, 月 month から to (　　), (　　) 年 year, 月 month	年 Years	
高等学校 Upper secondary education			(　　), (　　) 年 year, 月 month から to (　　), (　　) 年 year, 月 month	年 Years	
その他 Other			(　　), (　　) 年 year, 月 month から to (　　), (　　) 年 year, 月 month	年 Years	
大学 University / College			(　　), (　　) 年 year, 月 month から to (　　), (　　) 年 year, 月 month	年 Years	学士 Bachelor □有　Yes □無　No
	学部 Faculty（　　） 専攻 Major（　　）		□卒業 Graduated　□在学中 In school □中退 Withdrawn　□休学中 Temporary absence □卒業予定 Expected to graduate		
	卒業論文のテーマ Graduation thesis topic （　　）				
大学院 Graduate school			(　　), (　　) 年 year, 月 month から to (　　), (　　) 年 year, 月 month	年 Years	□修士 Master □博士 Doctor
	専攻 Major（　　） 研究科 Research course（　　）		□卒業 Graduated　□在学中 In school □中退 Withdrawn　□休学中 Temporary absence □卒業予定 Expected to graduate		
	修士・博士論文のテーマ Master's thesis / Doctoral dissertation topic （　　）				

⑾ 語学能力　Proficiency in languages　　母語　Native language（　　）

自己評価記入　Please make a self-assessment of your abilities of each language.

A：優　Excellent　　B：良　Good　　C：可　Fair　　D：不足　Poor

外国語名 Name of language	読解力 Reading	作文力 Writing	聴解力 Listening	会話力 Speaking
日本語　Japanese				
英語　English				
＊				
＊				

＊日本語、英語以外の外国語がある場合は記入してください。＊ Please fill in if you are proficient in other languages.

⑿ 日本語学習歴　Japanese language educational background
（なければ、「無」を記入してください。）（If there is none, fill in ‘N/A’）

学校名 Name of school	学校住所 Address of school	在学期間 Period of attendance	総学習時間 Total hours
		（　　）年 year,（　　）月 month から to （　　）年 year,（　　）月 month	
		（　　）年 year,（　　）月 month から to （　　）年 year,（　　）月 month	
日本語能力試験 Japanese Language Proficiency Test		_____ 級合格 level passed　_____ 点 points	□未受験 Never taken
日本留学試験（読解・聴解・聴読解の合計点） Examination for Japanese University（except writing）		_____ 点 points	□未受験 Never taken
実用日本語検定（J. TEST） Test of Practical Japanese（J. TEST）		_____ 級合格 level passed　_____ 点 points	□未受験 Never taken
日本語 NAT-TEST The Japanese Language NAT-TEST		_____ 級合格 level passed　_____ 点 points	□未受験 Never taken

⒀ 英語学習歴　English language educational background
（なければ、「無」を記入してください。）（If there is none, fill in ‘N/A’）

総学習年数 Total period of study	TOEIC	TOEFL	IELTS	その他の資格 others
年 year(s)　月 month(s)	点 points	□ PBT □ IBT　点 □ ITP　points	点 points	

⒁ 過去の出入国歴　□有 Yes　_____ 回 Time(s)　□無 No
Past entry into/departure from Japan.

直近の日本滞在歴　Please give details of your latest entry to Japan.			
来日年月日 Date of arrival	滞在期間 Period of stay	在留資格 Status of visa	滞在目的（就学先等） Purpose
	～		

⒂ 過去の在留資格認定証明書交付申請歴
Past history of applying for a Certificate of Eligibility（COE）

□未申請 Not applied ／ □申請 Applied（□交付 Issued　□不交付 Denied　□不使用 Not used）

上記で「申請」を選択した場合 回数 _____ 回 time(s)　（うち不交付となった回数）_____ 回 times(s)
Fill in the following when the answer is “Applied”　(Of these applications, the number of times of denied)

申請年月日 Date of application	申請先 Authority of application	在留資格 Visa status	渡航目的（就学先等） Purpose of intended stay

不交付、不使用理由等　Reason for denial ／ not using the COE issued

※複数回ある場合は、別紙に記入の上、提出してください。
※ If you have more than one application, please fill in the details on an accompanying sheet and submit it.

⑯ 在留資格認定証明書の申請について　Application for a Certificate of Eligibility（COE）
□関西大学に在留資格認定証明書（留学）の代理申請を願い出ます。
I request Kansai University to act as my representative and submit my application for COE（student）.
□在留資格認定証明書（留学）の代理申請は不要です。
I do not request Kansai University to act as my representative and submit my application for COE（student）.
①現在保持している在留資格　Current visa status ＿＿＿＿＿＿＿＿＿＿
②有効期限　Date of expiration ＿＿＿＿＿＿＿＿
③在留カードの表面及び裏面の写しを提出してください。
Please submit a copy of your Residence Card（both sides）.

※関西大学に在留資格認定証明書（留学）の代理申請を希望する人は、⑰～㉕の項目に記入してください。
在留資格認定証明書（留学）の代理申請が不要な人は、㉕に記入してください。
If you wish to request Kansai University to act as your representative and submit your application for Certificate of Eligibility（student）fill in ⑰～㉕.
If you do not wish to request Kansai University to act as your representative and submit your application for Certificate of Eligibility（student）fill in ㉕ only.

⑰ 性別　Sex
□男　Male　□女　Female　□X or other

⑱ 出生地　Place of birth ＿＿＿＿＿＿

⑲ 配偶者の有無　Marital status
□有 Married　□無 Single

⑳ 職歴・兵役　Occupational experience・Military service
（なければ、「無」を記入してください。）（If there is none, fill in ‘N/A’.）

勤務先名称 Name of employer	勤務先住所 Address of employer	職務内容および職位 Type of work / Position	期間 Period
			（　　）年 year,（　　）月 month から to （　　）年 year,（　　）月 month
			（　　）年 year,（　　）月 month から to （　　）年 year,（　　）月 month

※　記入欄が足りない場合、別紙にまとめて提出してください。
If there is not enough space, please add details on a separate sheet.

㉑ VISA 申請予定地（都市名）
VISA application schedule ground ＿＿＿＿＿＿＿

㉒ 同伴者の有無　Accompanying persons, if any
□有　Yes　□無　No

㉓ 過去の処罰について　Past criminal convictions
以下の項目を確認し、当てはまる項目を選択してください。
See the statements below and check if they are true.
□過去に犯罪を理由とする処分を受けたことがありません。（日本国外におけるものを含む。）
I have no criminal record（in Japan / overseas）.
□過去に強制又は出国命令による出国はありません。
I have never been deported or received a deportation order.
□入国時に上陸許可が認められなかったことはありません。
I have never been denied entry to a country.

㉔ 在日親族（父・母・配偶者・子・兄弟姉妹など）および同居者
Family in Japan（Father, Mother, Spouse, Son, Daughter, Brother, Sister or others）or co-residents
省略せず、すべての在日親族について記入してください。
Include all the family members in Japan stated above. Do not omit any information.
（なければ、「無」を記入してください。）（If there is none, fill in ‘N/A’）

続柄 Relationship	氏　名 Name	生年月日 Date of birth	国籍 Nationality	同居予定 Intended to reside with applicant or not	勤務先・通学先 Place of employment/school	在留カード番号 特別永住者証明書番号 Residence card number
				□有 Yes　□無 No		
				□有 Yes　□無 No		

㉕ 以上のとおり相違ありません。

I hereby declare all of the information contained in this application to be true and correct to the best of my knowledge.

日付 Date　　年 year　　月 month　　日 day　　出願者の署名 Signature of applicant ＿＿＿＿＿＿＿＿

様式 Form ②

日本語能力認定書

Certificate of Japanese Language proficiency

関西大学 学長　殿

To: The President of Kansai University

出願者の日本語能力を適切に認定できる方（日本語講師等）が日本語で記入してください。

出願者氏名	姓　　名　　ミドルネーム		
フ リ ガ ナ			
生年月日　　年　　月　　日		性別	国籍

(1)　出願時における日本語能力評価（当てはまるものに〇をつけてください。）

総合レベル	初級前半　・　初級後半　・　中級前半　・　中級後半　・　上級　・　超級
読解レベル	初級前半　・　初級後半　・　中級前半　・　中級後半　・　上級　・　超級
作文レベル	初級前半　・　初級後半　・　中級前半　・　中級後半　・　上級　・　超級
聴解レベル	初級前半　・　初級後半　・　中級前半　・　中級後半　・　上級　・　超級
会話レベル	初級前半　・　初級後半　・　中級前半　・　中級後半　・　上級　・　超級

(2)　日本語教授法・学習法（具体的に記入してください。）

(3)　使用した教科書（代表的なものを記入してください。）

(4)　出願時における日本語学習時間状況

日本語学習期間	年　　月　から　　年　　月　まで		
一週あたりの授業時間数	時間	総学習時間数	時間

(5)　特記事項（授業出席状況、授業態度、クラス内での順位など）

(6)　日本語能力認定者について

認定者氏名		認定者役職名	
所属機関名		所属機関所在地	
所属機関電話番号		所属機関 Eメール	

以上のとおり相違ありません。

日付 _____ 年 _____ 月 _____ 日　　認定者の署名 _____

留学生別科入学志望理由書および別科修了後の予定説明書

Statement of purpose and plans after completion of the Japanese Language and Culture Program Preparatory Course

関西大学 学長　殿

To: The President of Kansai University

出願者本人が、必ず日本語で記入してください。This form must be written in Japanese by the applicant.

出願者氏名 Name of applicant	姓 Family name	名 Given name	ミドルネーム Middle name
生年月日 Date of birth	年 year　月 month　日 day	性別 Sex	国籍 Nationality

(1) 留学計画について　Study plans

留学の動機　Motivation for studying in Japan

本学留学生別科で日本語を学ぶ理由　Reason(s) for learning Japanese language in the course

(2) 別科入学までの最終学歴について記入してください。

Answer the following questions regarding your last academic background.

1．小学校から高等学校までの修業年限（国ごとに定められた高等学校までの卒業に必要な教育の年数）

Period of school system required for graduation from elementary school to high school.

□ 11 年 years　□ 12 年 years　□その他 Others _____年 years

2．最終学歴

Last academic institution graduated/completed

□高等学校　High school　□大学（4 年制）University（4 years）　□その他 Others _____

(3) 留学生別科修了後、日本の大学・大学院に進学を希望しますか。当てはまる項目を選択してください。

Do you intend to continue your study in a Japanese university after completion of this course?

Please mark 'Yes' or 'No' and provide details.

□はい　Yes

進学希望理由

Reason(s) for continuing your study in Japan

□いいえ　No

留学生別科修了後の予定

Plan(s) after completion of the course

進学希望先　Field of intended study after completion of the course

	学校名 Name of school	学部 / 学科 Faculty/ Department	専攻 Major	課程 Course
大学 / 大学院 Undergraduate/ Graduate school				□学士課程　Bachelor course □修士課程　Master course □博士課程　Doctor course
その他 Other				

以上のとおり相違ありません。

I hereby declare all of the information contained in this statement to be true and correct to the best of my knowledge.

日付 Date　年 year　月 month　日 day

出願者の署名

Signature of applicant _____

「入学検定料の振込」について

About the Payment of the Fee

入学検定料の納入方法が下記の①、②のどちらか教えてください。
Please tell us whether the payment method for the fee ① or ② below

出願者氏名 Name of applicant	姓 Family name	名 Given name	ミドルネーム Middle name
生年月日 Date of birth	年 year　月 month　日 day	性別 Sex	国籍 Nationality

①クレジットカードで支払った場合、右のボックスを◯で囲んでください。
If the fee is paid by credit card, please circle the box on the right.

クレジットカード
Credit Card

納入日　　年　　月　　日
Paid on _____ year _____ month _____ day

②銀行振込の場合、取り扱い金融機関の収納印のある振込受付証明書、送金依頼書等または振込金受取書の写しを提出してください。
If the fee is paid via bank transfer, please submit a copy of the money transfer certificate with the seal or stamp of the bank or the transfer application separately.

「面接種別」について

About Types of Interviews

参加する面接の種別を選んでください。
Select the type of interview you would like to participate in.

□ 一般面接（JLPT　N4 レベル相当以上）
General Interview（JLPT N4 level equivalent or higher）

□ 留学生別科入学前予約奨学金選考面接（JLPT　N1 レベル相当以上）
Scholarship for International Students（For new *Bekka* students）Interview
（JLPT N1 level equivalent or higher）

※　詳細は入試要項の項目番号、II-8 及び 11 をご参照ください。
For details, refer to the heading numbers II-8 and 11 of the Admissions Guide.

様式 Form ⑤

経費支弁証明書

Letter of financial support

関西大学　学長　殿
To: The President of Kansai University

経費支弁者が記入してください。 This form must be filled in by **sponsor**.

出願者氏名 Name of applicant	姓 Family name	名 Given name	ミドルネーム Middle name
生年月日 Date of birth	年 year　月 month　日 day	性別 Sex	国籍 Nationality

① 出願者の経費支弁を引き受けた経緯について記入してください。経費支弁者が複数の場合は全員の経緯について記入してください。
Write the reasons for accepting to be a sponsor. When there is more than one sponsor, include the reasons for all of them.

② 経費支弁方法　Method of support to meet expenses while in Japan

学費　Tuition　830,000 円　Yen　　生活費　月額　Monthly living expenses　　円　Yen

支弁方法（送金・振込み・奨学金等支弁方法を具体的に記入してください。）
Method of support to meet expenses while in Japan（Specify the method such as money transfer, payment directly into bank account or scholarship.）

奨学金（奨学金名：　　）（給付機関：　　）（給付額：　　）（給付期間：　　～　　）
Scholarship　Organization　Amount　Period

③ 経費支弁者　経費支弁者が複数の場合は全員について記入してください。
Sponsor　When there is more than one sponsor, write the information about all of them.

氏名　Name	年収　Annual income
住所　Address	電話　Tel
出願者との関係　Relationship to the applicant ※出願者本人の場合は本人と記入してください。Write “self” if sponsored by the applicant.	
勤務先名　Name of employer	
職業　Occupation	電話　Tel
住所　Address	

氏名　Name	年収　Annual income
住所　Address	電話　Tel
出願者との関係　Relationship to the applicant ※出願者本人の場合は本人と記入してください。Write “self” if sponsored by the applicant.	
勤務先名　Name of employer	
職業　Occupation	電話　Tel
住所　Address	

以上のとおり相違ありません。
I hereby declare all of the information contained in this letter to be true and correct to the best of my knowledge.

日付　Date　　年 year　月 month　日 day　　署名 Signature

※出願者本人が経費支弁者の場合は、必ず本人以外の保証人が必要です。以下のウェブサイトより「保証書」をダウンロードし出願書類と合わせて提出してください。
※ If the applicant is supporting himself/herself financially, a third party guarantor is required. Download Letter of Guarantee from the website below and submit the form along with the application materials.
保証書　Letter of Guarantee: www.kansai-u.ac.jp/ku-jpn/pdf/guaranteesheet.pdf

出願書類チェックシート

出願書類	本人確認欄		
	原本	写し	翻訳
(1)　入学願書（様式①－1、①－2、①－3、①－4）			
(2)　学歴に関する証明書 必要な証明書は出願者の学歴により異なります。詳細については、本入学試験要項の10ページを参照してください。 ※卒業証書については写し（カラー）を提出してください。		※	
(3)　日本語能力認定書（様式②）			
「日本留学試験（日本語）」または「日本語能力試験」または「実用日本語検定（J. TEST）」または「日本語NAT-TEST」を受験した者は、その成績証明書（合否およびスコアが明記されているもの）の写し			
(4)　留学生別科入学志望理由書および別科修了後の予定説明書（様式③）			
(5)　パスポートの写し（見開きのページ）			
日本への出入国歴が有る者は、パスポート上の出入国記録（出入国印）が記載されているページの写し			
日本への出入国歴が複数有る者で、全ての出入国記録が記載されているパスポートページの写しを提出できない場合は、出入国在留管理庁等の公的機関が発行した日本への出入国歴に関する証明書			
パスポートを所有していない者は、政府またはこれに準じる機関が発行した身分証明書の写し			
(6)　在留カードの写し（※在留カード保持の場合のみ）			
(7)　写真6枚（縦4cm×横3cm）（1ヶ月以内に撮影されたもの・裏面に氏名記入）			
(8)　「入学検定料の振込」について（様式④） ※銀行振込の場合、振込受付証明書、送金依頼書等または振込金受取書等の写し			
(9)　経費支弁に関する書類			
①　経費支弁証明書（様式⑤） ※出願者本人が支弁者の場合、別途「保証書」が必要			
②　預金残高証明書			
③　在職証明書			
④　年収証明書または所得証明書			
⑤　出願者と保証人（経費支弁者）の関係を証明する文書			
奨学金による場合は、給付額、給付期間、給付機関が記載された証明書			

注意事項

(1)　特に指定のある場合を除き、日本文または英文以外の書類には、必ず出願者の責任で公的機関または教育機関の証明（公印が押されている）による日本語訳または英訳を添付してください。

(2)　出願書類を記入する際は、関西大学留学生別科のウェブサイトに掲載している記入例を参考にしてください。（www.kansai-u.ac.jp/ku-jpn/about/download/）

(3)　本学が必要と認めた場合、所定外の書類の提出を求める場合があります。

関西大学国際教育センター（留学生別科）
〒565-0855 大阪府吹田市佐竹台1-2-20
電話：06-6831-9180
Email：ku-jpn@ml.kandai.jp
Website：www.kansai-u.ac.jp/ku-jpn/