2025 年度

# 關西大學留學生別科

## （日語・日本文化教育課程升學班）

Kansai University Japanese Language and Culture Program
Preparatory Course (*Bekka*)

# 入學考試須知

2025 年 4 月份入學

報名期限： 2024 年 9 月 1 日（星期日）～ 9 月 20 日（星期五）必達

2025 年 9 月份入學

報名期限： 2025 年 4 月 1 日（星期二）～ 4 月 20 日（星期日）必達


關西大學國際教育中心

Center for International Education,
Kansai University


成立在入學試驗的成績特別優異為符合對象，可以支付相當於 1 個學期的學費
「留學生別科入學前申請獎學金」

# 目　　錄

關西大學簡介 …… 1

Ⅰ　關西大學留學生別科的概要 …… 1

1　概要 …… 1
2　目的 …… 1
3　特點 …… 1
4　學習年限和入學、結業時期 …… 2
5　授課內容 …… 3

Ⅱ　入學考試須知 …… 5

1　招生人數 …… 5
2　報名資格 …… 5
3　日程表 …… 6
4　報名期限和報名方法 …… 6
5　入學考報名費和繳納方法 …… 6
6　報名注意事項 …… 10
7　報名資料 …… 10
8　甄選方法、合格者公布 …… 13
9　入學報到手續(入學時各項費用的繳納) …… 14
10　學費（2025 年度入學者）…… 14
11　獎學金 …… 15

Ⅲ　獲得居留資格的相關事項 …… 16

1　居留資格的相關手續 …… 16

Ⅳ　生活指南 …… 17

1　住所 …… 17
2　生活費 …… 17
3　保險、醫療 …… 18

關西大學留學生別科，對於在入學考試報名時獲悉的個人資料（地址、姓名、電話號碼等可以確定個人的資訊，以下稱為“個人資訊”），將按照日本國的法令和關西大學個人資訊保護方針進行管理。

在網站上登載了個人資訊管理的相關重要事項，上網登錄時請務必確認。

www.kansai-u.ac.jp/ku-jpn/privacy/index.html

# 關西大學簡介

關西大學於 2024 年迎接創校 138 周年。關西大學擁有 13 個學院、13 個研究所研究科及 2 個專職研究所，是日本屈指可數的私立大學，約有 30,000 名學生在這求學，其中包括 1,500 名以上的留學生。

關西大學有 7 個校區，均位於大阪。大阪是西日本地區最大的城市，自古以來就是著名的文化資訊發源地。而且，還可以在 1 小時之內到達京都、奈良、神戶，既能在關西大學留學，又能接觸日本豐富多彩的歷史和文化。

## Ⅰ　關西大學留學生別科的概要

### 1　概要

關西大學留學生別科位於“關西大學南千里國際校區”，從關西大學千里山校區騎自行車只需 15 分鐘左右。從最近的阪急千里線“南千里”站步行約 5 分鐘。

地理位置優越，交通非常便捷，從大阪的中心地區乘坐電車不超過 30 分鐘，而且綠茵蔥蘢，安靜閒適，生活環境優裕完善。

關西大學南千里國際校區於 2012 年 4 月設立，具備完善設備的留學生別科的教育設施和留學生宿舍。

### 2　目的

關西大學留學生別科的教育課程，原則上以 1 年為限。本別科的目的在於，希望升入本校的學院和研究所研究科、日本國內的其他學院和研究所的外國人，講授日語、日本現勢、日本文化等科目。除了日語能力之外，還積極幫助學生培養升學所需的學術活動的基礎能力。

### 3　特點

關西大學留學生別科具有以下特點：

**(1)　可以掌握在大學和研究所通用的語言表達能力和思維能力。**

日本的大學和研究所要求學生不僅要具備學術活動的基礎—日語能力，更要具備知識性活動所使用的高度的邏輯性、分析性、批判性思維能力和語言表達能力。本別科設置了培養基礎學力的班級和鍛煉思維能力的班級，學生可以上符合自己目的和需求的班級，同時培養這種學術能力和日語能力。

**(2) 增強在大學和研究所學習所需的資訊應用能力。**

ICT（資訊通信技術）在現代日本社會的日常生活、大學和研究所生活中，占有非常重要的地位。本別科提供了運用 ICT 與 e 化學習的課堂內外學習內容，幫助學生學習日語和日本文化。本別科在安排學習時，還力求能夠同時培養每個學生的綜合的電腦應用能力和資訊應用能力（應用 ICT 收集和分析資訊的能力）。

**(3) 輔導升學關西大學及各種獎助制度。**

具備大學課程聽講能力、擁有相當日語程度的別科生，於別科在學期間可至本校學院・研究所旁聽・選修部分課程。本校很多學院和研究所亦對成績優良的別科生實施推薦甄試入學。此外，別科生如繼續升學至本校學院・研究所時，入學金將減半等，可利用各種為了就讀關西大學的獎助制度。

此外，關於進學方面的問題可以和學術指導老師商谈。

**(4) 成為“關西大學團體”的一員。**

別科生將作為關西大學團體的一員度過學生生活，在大學環境中，學習日語和日本文化，在日常生活中體驗日本社會。

將給每個別科生發行關西大學的學生證，可以利用關西大學的設施，如圖書館、IT 中心、體育館等。此外，經許可後，可參加社團活動。

**(5) 可以入住關西大學的宿舍，與各國學生一起學習。**

在留學生別科同地點，附設配有完善設備的留學生宿舍。別科生申請者全員可入住該宿舍一年。在該宿舍裡，有關西大學的學生作為住宿助理（Resident Assistant），與留學生共同生活，為留學生的日常生活提供幫助。

**(6) 可以透過與關西大學的學生及社區交流，培養“異文化適應能力”。**

關西大學南千里國際校區，既是別科生的學習和生活場所，同時也發揮了與廣大地區居民的交流平台的功能。參加“異文化交流校區”的活動，可以自然而然地掌握“異文化適應能力”，能夠適應今後在日本生活和學習的複雜環境。

## 4 學習年限和入學、結業時期

學習年限為 1 年，依情況並經許可，最長可延至 2 年。同時還採用了學期制，可以從春季學期（4 月～ 9 月）或秋季學期（9 月～第二年 3 月）入學、結業。

## 5　授課內容

### (1)　開設科目

關西大學留學生別科以持有博士學位和碩士學位的專職教師為主，擁有教學經驗豐富的師資團隊，各學期講授日語科目等豐富多彩的課程。

**第 1 學群“日語科目”**

力求習得與日語能力等級（日語熟習程度）相應的 4 大技能（閱讀、寫作、聽力、會話）的班級。同時還採取與熟習程度相應的等級的日語能力考試、日本留學考試之對策。

（注）根據入學時進行的分班考試來決定上課班級。

| 授課科目 | 學分 |
|---|---|
| 〔綜合〕日語Ⅰ・Ⅱ・Ⅲ・Ⅳ・Ⅴ・Ⅵ | 各 2 |
| 〔閱讀理解〕日語Ⅰ・Ⅱ・Ⅲ・Ⅳ・Ⅴ・Ⅵ | 各 2 |
| 〔文章、口頭表達〕日語Ⅰ・Ⅱ・Ⅲ・Ⅳ・Ⅴ・Ⅵ | 各 2 |

**第 2 學群“特別應用練習科目”**

學術日語班是原則上以第 1 學群“日語科目”4 級課或具備比該級班更高日語水準者為學習對象，培養專業領域的日語能力和學術性應用能力的班級。學習撰寫論理性及學術性報告和論文、發表技巧等口頭發表的技能。

日語集中應用練習授課時，進行日語能力考試和日本留學考試或升大學、研究所考試準備的應用練習課程。

| 授課科目 | 學分 |
|---|---|
| 學術日語班　ＡⅠ・ＡⅡ・ＡⅢ・ＢⅠ・ＢⅡ・ＢⅢ | 各 4 |
| 日語集中應用練習Ⅰ・日語集中應用練習Ⅱ・日語集中應用練習Ⅲ | 各 4 |

**第 3 學群“日本現勢科目”**

在日本生活必要之基本知識（日常生活習慣或節慶活動等），透過授課或是各種活動學習，增加認識。

| 授課科目 | 學分 |
|---|---|
| 日本現勢 | 4 |

**第 4 學群“綜合科目”**

加深對日本文化和日本社會的了解。同時還為日本留學考試中的“綜合科目（政治、經濟、社會、地理、歷史）”考試作準備。原則上第 4 學群是以學完第 1 學群“日語科目”的 4 級以上的學生為對象的科目。

| 授課科目 | 學分 |
|---|---|
| 綜合科目Ⅰ・Ⅱ | 各 4 |

**第 5 學群“基礎科目”**

習得在日本的大學和研究所學習時，所需之科目（英語、數學、理科）等的基礎知識。

| 授課科目 | 學分 |
|---|---|
| 英語Ⅰ・Ⅱ・Ⅲ | 各 2 |
| 數學Ⅰ・Ⅱ | 各 2 |
| 物理・化學・生物 | 各 2 |

**⑵　結業的必要條件**

對於在校 1 年以上，合計修滿 32 個學分以上的結業必要學分數的學生，經認定，將授予結業證書。

**⑶　2024 年度學年日程表（參考）**

| | 春季學期（4 月～ 9 月） | 秋季學期（9 月～ 3 月） |
|---|---|---|
| 入學典禮 | 2024 年 4 月 2 日 | 2024 年 9 月 26 日 |
| 新生訓練 | 2024 年 4 月 1 日～ 6 日 | 2024 年 9 月 21 日～ 30 日 |
| 開始上課 | 2024 年 4 月 8 日 | 2024 年 10 月 1 日 |
| 結束上課 | 2024 年 7 月 27 日 | 2025 年 1 月 28 日 |
| 學期末考試 | 2024 年 7 月 29 日，30 日 | 2025 年 1 月 29 日，30 日 |
| 日語集中應用練習 | 2024 年 8 月 21 日～ 9 月 3 日 | 2025 年 2 月 12 日～ 26 日 |
| 結業式 | 2024 年 9 月 12 日 | 2025 年 3 月 14 日 |
| 學期結束 | 2024 年 9 月 20 日 | 2025 年 3 月 31 日 |

# Ⅱ　入學考試須知

## 1　招生人數

留學生別科招生名額：130 名

招生人數：4 月份入學、9 月份入學合計 130 名

## 2　報名資格

符合下列(1)至(3)全部條件的人。

(1)　擁有日本以外國籍的人。

(2)　符合下列①至⑤其中一項的人。

①　在日本以外的國家完成或在留學生別科入學日前預計完成 12 年正規學校教育的人。

②　在日本以外的國家完成 12 年學校教育的人以及通過認定同等或以上學力的國家檢定（包含同等國家檢定之認定），並於入學日時滿 18 歲的人。

③　在日本以外的國家取得國際性大學入學資格（ International Baccalaureate、GCE A-level、Abitur、Baccalaureate、International A levels、European Baccalaureate）其中一項的人。

④　經由國際學校認證機構（ WASC, CIS, ACSI, NEASC, Cognia,COBIS）的教育活動等認定，在日本以外國家的教育機構內完成 12 年教育的人。

⑤　入學日時滿 18 歲以上，且本校認定為具備①至④同等或以上資格的人。

※　在日本以外的國家有11年正規教育等情況時，根據文部科學省所指定的國家以及學校類別，有可能符合此條件，請個別諮詢。

※　如果擁有日本以外的國家和日本雙重國籍的人，請事先告知。

(3)　報名時日語學習經歷達到 1 年以上（ 300 小時以上）。或是具備日語能力考試 N4 以上的日語能力。

※　但是，至留學生別科入學日為止，在日本國內的其他日語教育機構學習期間超過 1 年的人，原則上不能報名。

## 3　日程表（2025 年度入學）

※ 有變更的可能

| | 4 月份入學 | 9 月份入學 |
|---|---|---|
| 繳納入學考報名費 | 2024 年 9 月 20 日必達 | 2025 年 4 月 20 日必達 |
| 上網登錄 | 2024 年 9 月 20 日截止 | 2025 年 4 月 20 日截止 |
| 受理報名資料 | 2024 年 9 月 20 日必達 | 2025 年 4 月 20 日必達 |
| 面試 | 2024 年 10 月下旬 | 2025 年 5 月下旬 |
| 公布合格者 | 2024 年 11 月中旬 | 2025 年 6 月中旬 |
| 繳納入學時各項費用 | 2024 年 11 月下旬 | 2025 年 6 月下旬 |
| 申請簽證 | 2025 年 2 月左右 | 2025 年 8 月左右 |
| 到達日本 | 2025 年 3 月下旬 | 2025 年 9 月下旬 |
| 開學典禮 | 2025 年 4 月上旬 | 2025 年 9 月下旬 |

## 4　報名期限和報名方法

### (1)　報名期限

4 月份入學：2024 年 9 月 1 日（星期日）　～　2024 年 9 月 20 日（星期五）**必達**

9 月份入學：2025 年 4 月 1 日（星期二）　～　2025 年 4 月 20 日（星期日）**必達**

### (2)　報名方法

①　繳納報名費

②　上網登錄報名

透過關西大學留學生別科的官方網站登錄。

www.kansai-u.ac.jp/ku-jpn/registration/

※ 若於特殊情況，無法進行網上登錄的情形，請事先和我們聯絡。

③　郵寄報名資料

所有報名資料，須在報名受理截止日前寄達本校。請務必使用可以查詢郵寄狀態的郵寄方式。郵寄地址請參考入學考試須知的封底頁面。

※ 請保留完整的申請文件影印副本。

## 5　入學考報名費和繳納方法

### (1)　入學考報名費　20,000 日圓

入學考報名費一旦繳納，概不退還。

但是，以下情況可酌情退還入學考報名費

・超過入學考報名費所規定的金額時（含重複繳納的情況）。

・已繳納入學考報名費後，但因報名資料不完善或未能達到我校入學條件等原因，本校無法受理入學申請時。

※ 退還報名費需向日本以外的國家匯款時所發生的手續費，由報名者本人負擔

(2) 繳納期限

4 月份入學：2024 年 9 月 1 日（星期日） ～ 2024 年 9 月 20 日（星期五）
23：00（日本時間）截止

9 月份入學：2025 年 4 月 1 日（星期二） ～ 2025 年 4 月 20 日（星期日）
23：00（日本時間）截止

※ 不受理繳納期間以外的入款。需要在繳納期限內到賬。

(3) 繳納方法

**請按報名者本人的地址和姓名辦理繳費手續。**

※ 若無法以報名者本人名義繳納時，請在備註欄等處標明報名者姓名。

儘可能使用信用卡支付。若無信用卡或無法使用信用卡支付，請以銀行匯款的方式繳納。

① 信用卡付款

有關信用卡的付款說明，請參考「クレジットカードでの入学検定料支払い方法（信用卡繳納報名費之方法）」。該網址只提供日語操作介面。

※ 信用卡付款之注意事項

・付款信用卡之持有人非報名者本人亦可辦理。

・請在「基本情報入力（輸入基本資料）」的畫面中，輸入**報名者本人**的基本資料。

・請在「基本情報入力（輸入基本資料）」畫面的報名者姓名（漢字及假名兩欄）中，以**全角片假名的方式輸入報名者姓名。**

・請於繳納期限截止日當天 **23:00（日本時間）**之前，完成信用卡付款。

・入學考報名費之外，另須負擔事務手續費 440 日圓。（事務手續費會根據情況適時調整）

・若無法通過信用卡公司授權繳款，請洽核卡公司查詢。

② 銀行匯款

**・請務必以報名者本人的住址・姓名辦理匯款手續。**

**※ 若由留學代辦中心統整資料提出申請者，請另外洽詢承辦人員。**

# 関西大学 留学生別科
# クレジットカードでの入学検定料支払い方法

**クレジットカードを利用して24時間いつでも支払が可能です。**

※お支払いクレジットカードは変更する場合があります。
詳しくはWebサイトをご確認ください。

## 1 Web から申し込み～お支払い（クレジット決済）

以下のURLにアクセスし、一覧から本学を選択後、画面の指示に従って申込みに必要な事項を入力してください。
※下記の手順が変更されることがあります。画面の手順に従って入力してください。

**https://www3.univ-jp.com/**

大学HPからもアクセスできます。

本人確認のため、クレジットカードに記載されている情報を入力しますので、支払前にクレジットカードを準備してください。
支払い方法は一括払いのみです。
クレジットカードの利用限度額を確認した上で利用してください。

| | |
|---|---|
| 1. トップページ | 支払カテゴリから『受験料・選考料のお支払い』の『大学・短期大学』を選択 |
| 2. 学校選択 | 学校一覧から『関西大学　留学生別科』を選択 |
| 3. ご利用にあたって | 内容を確認し『次へ進む』をクリック |
| 4. 申込内容の選択・表示 | 『別科入学試験』を選択し『次へ進む』をクリック<br>表示された申込内容を確認し『次へ進む』をクリック |
| 5. 共通個人情報取得 | 『次へ進む』をクリック |
| 6. 基本情報の入力 | 出願者本人の基本情報を入力してください。<br>個人情報の取扱いを確認後、チェックを入れて『次へ進む』をクリック |
| 7. 申込内容の確認・確定 | 入力した全ての内容を確認し『次へ進む』をクリック<br>受付番号が表示されます。確認し、『次へ進む』をクリック |
| 8. お支払い手続き・カード情報の入力・手続き完了 | 内容を確認し『お支払い手続きへ進む』をクリック<br>クレジットお支払い画面よりクレジットカード情報を入力してください。<br>※カード番号の桁数は利用されるクレジットカードにより異なります。<br>※お支払いされるカードの名義は出願者本人でなくても構いません。 |

※手続きの手順は変更となる場合があります。

## 2 出願

「入学検定料の振込」について（様式④）に記載されている「クレジットカードで納入した場合」のボックスを○で囲ってください。納入日を記入してください。

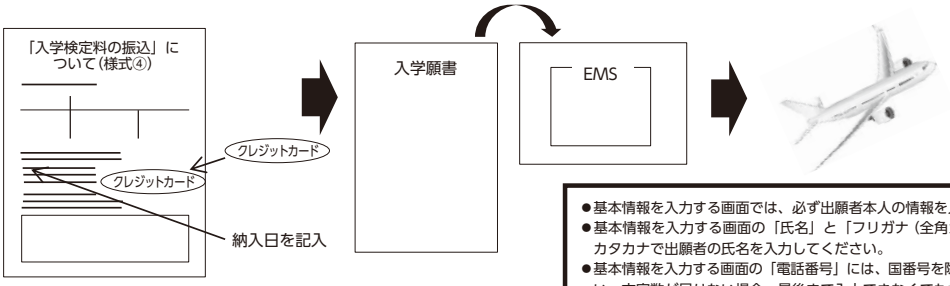


- 基本情報を入力する画面では、必ず出願者本人の情報を入力してください。
- 基本情報を入力する画面の「氏名」と「フリガナ（全角カナ）」の両方の項目に全角カタカナで出願者の氏名を入力してください。
- 基本情報を入力する画面の「電話番号」には、国番号を除いた番号を入力してください。文字数が足りない場合、最後まで入力できなくても構いません。
- 基本情報を入力する画面の「メールアドレス」には、オンライン登録で入力したメールアドレスを入力してください。
- 納入期限最終日は、23：00（日本時間）までにカード決済を完了させてください。
- 入学検定料の他に、事務手数料 440 円が別途かかります。事務手数料は変更になる場合があります。念のため、Web サイトでご確認ください。
- カード審査が通らなかった場合は、クレジットカード会社へ直接お問い合せください。
- 一旦納入された入学検定料は、返還いたしません。

※クレジットカードでの入学検定料支払い方法については変更されることがあります。
EX-決済サービスのトップ画面の「ご利用にあたって」を必ずご確認ください。

■納入期限

| | |
|---|---|
| 2025年４月入学 | 2024年９月１日（日）～９月20日（金） |
| 2025年９月入学 | 2025年４月１日（火）～４月20日（日） |

| ① 從日本以外的國家匯款 | 請通過海外匯款方式支付。<br>外幣概不受理，請務必使用日元匯款。 |
|---|---|
| 匯款種類 | 電匯（Telegraphic Transfer） |
| 匯款方式 | 銀行匯款（Advise and Credit） |
| 海外匯款手續費 | 匯款手續費用由匯款人承擔，收款銀行手續費由收款方承擔。<br>※ 手續費欄請選擇「SHA」。<br>〈例〉匯款手續費（包含中轉行及到賬銀行）<br>☐ OUR ☐ BEN ☑ SHA |
| 匯款幣別 | 日元（JPY） |
| 匯款金額 | 22,500 日元（入學時費用 20,000 日元 + 日本銀行手續費 2,500 日元）<br>※1 在現地金融機關辦理境外匯款時所產生的手續費，請於現地自行繳納。<br>※2 日本銀行的手續費小於 2,500 日元時，不另行退還。 |
| 匯款帳戶 | 銀行名：三井住友銀行（SUMITOMO MITSUI BANKING CORPORATIOON）<br>分行名：天六分行（Tenroku Branch）<br>銀行地址：〒 531-0041 大阪府大阪市北區天神橋 6-4-20<br>（6-4-20, Tenjimbashi, Kita-ku, Osaka-shi, OSAKA, 530-0041, JAPAN） |
| SWIFT ADDRESS | SMBCJPJT |
| 存款種類 | 活期存款（Ordinary Account） |
| 銀行帳號 | 7230422（Account Number） |
| 收款人 | 收款人名：関西大学（Kansai University）<br>收款人地址：〒 564-8680 大阪府吹田市山手町 3-3-35<br>（3-3-35, Yamate-cho, Suita-shi, OSAKA 564-8680, JAPAN）<br>TEL：+81-6-6368-1121 |
| ② 從日本國內匯款　匯款金額 20,000 日元 | |
| 請到金融機構的櫃檯以電匯方式匯款至以下帳戶，手續費由報名者本人負擔。<br>※ 請勿通過 ATM（自動櫃員機）或從郵局（郵政銀行）匯款。 | |
| 匯款帳戶 | 銀 行 名：三井住友銀行 天六分行<br>存款種類：活期存款<br>銀行帳號：7230422<br>收款人名：関西大学（カンサイダイガク） |

【注意】

不論任何原因造成到賬金額不足時，不足金額部分需要重新匯款。再次匯款時仍會產生國際匯款手續費，所以匯款時請仔細確認匯款手續。如有疑問請聯繫關西大學國際教育中心。

## 6　報名注意事項

⑴　除了特別指定的情況之外，日文或英文以外的資料，請務必由報名者負責**附上蓋有政府機關或教育機關關防（大印）的日語譯文或英語譯文。**（民間翻譯公司的譯文需要辦理公證。）

⑵　**請將全部報名資料一起繳交。**

⑶　填寫報名資料時，請參考關西大學留學生別科網頁所刊載的填寫範例。
www.kansai-u.ac.jp/ku-jpn/about/download/

⑷　請用黑色墨水筆或原子筆填寫報名資料。※請勿使用擦擦筆填寫報名表格

⑸　報名資料中如有不實記載，將剝奪應試資格。並且，在合格公布後判明有不實記載時，將取消入學許可。

⑹　**報名資料的證明等，除特別指定的情況之外，請全部繳交正件。若指定繳交影本時，請繳交印刷明顯清楚的影本。**

⑺　本校認為必要時，可能會要求繳交規定之外的資料。

⑻　已繳交的資料原則上不予退還。

⑼　**請各自保管一份報名資料的影本**，申請簽證等時可能會用到。

## 7　報名資料

**⑴　入學志願書（本校規定的紙張：格式①-1、①-2、①-3、①-4）**

**⑵　學歷相關證明**

必須提出的證明文件，因報考人的學歷狀況而有所不同。

**高中畢業生及高中應屆畢業生**

①　畢業高中的畢業證明書（應屆畢業生繳交預定畢業證明書）

②　畢業高中的成績證明書（歷年成績單）

③　畢業高中的畢業證書影本（彩色）※ 限已畢業者

**大學（大學部）在學生**

①　畢業高中的畢業證明書

②　畢業高中的成績證明書（歷年成績單）

③　畢業高中的畢業證書影本（彩色）

④　就讀大學的在學證明書

⑤　就讀期間的歷年成績單

**大學（大學部）畢業生及應屆畢業生**

①　畢業大學的畢業證明書（應屆畢業生繳交預定畢業證明書）

②　畢業大學的成績證明書（歷年成績單）

③　畢業大學的畢業證書影本（彩色）※ 限已畢業者

研究所在學生

① 畢業大學的畢業證明書

② 畢業大學的成績證明書

③ 畢業大學的畢業證書影本（彩色）

④ 就讀研究所的在學證明書

⑤ 就讀期間的歷年成績單

研究所畢業生及應屆畢業生

① 畢業研究所的畢業證明書（應屆畢業生繳交預定畢業證明書）

② 畢業研究所的成績證明書（歷年成績單）

③ 畢業研究所的畢業證書影本（彩色）※ 限已畢業者

| ※ 必須提出的證明文件，因報考人的學歷狀況而有所不同。 | 相關畢業證明書 | | 成績證明書 ※1 | 在學證明書 | 畢業證書影本（彩色） |
|---|---|---|---|---|---|
| | 預定畢業證明書 | 畢業證明書 | | | |
| 高中在學應屆畢業生 | ○ | | ○ | | |
| 高中畢業生 | | ○ | ○ | | ○ |
| 大學（大學部）在學生 | | ○<br>畢業高中的畢業證明書 | ○<br>畢業高中的成績證明書與大學在學的歷年成績單 | ○ | ○<br>畢業高中的畢業證書影本（彩色） |
| 大學（大學部）在學應屆畢業生 | ○ | | ○ | | |
| 大學（大學部）畢業生 | | ○ | ○ | | ○ |
| 研究所在學生 | | ○<br>畢業大學的畢業證明書 | ○<br>畢業大學的成績證明書與研究所在學的歷年成績單 | ○ | ○ |
| 研究所在學應屆畢業生 | ○ | | ○ | | |
| 研究所畢業生 | | ○ | ○ | | ○ |

※ 若有 GPA 記載的成績證明書，請提交出。
※1 成績評分標準單（有標記最佳成績與合格標準之成績證明單）。
例：100 點～ 90 點 最佳（S）、89 點～ 80 點 佳（A）、79 點～ 70 點 優（B）、
69 點～ 60 點 可（C）合格、、59 點以下 不可（F）不合格

### (3) 日語能力認定書（本校規定的紙張：格式②）

僅限於可以中肯地認定日語能力的人（日語老師等）用日語填寫的認定書。但是，無法認定日語能力的情況請另行咨詢。

此外，參加過“日本留學考試（日語）”、“日語能力考試”或“實用日語檢定（J.TEST）”或“日語 NAT-TEST”的人，也請一併繳交相關成績證明的影本（明確記載分數或是否合格通過證明）。已參加考試，但成績尚未發表時，請先繳交准考證影本，待考試成績發表後，請儘速繳交成績證明影本。

(4) 留學生別科入學志願理由書和別科結業後的預定說明書（本校規定的紙張：格式③）

(5) 護照的影本

請繳交護照有臉部照片和記載有姓名的頁面的影本（雙頁展開），有日本出入境經歷的人還要繳交記載有日本出入境經歷（出入境章）頁面的影本。（若多次出入境日本，無法繳交全數日本出入境紀錄時，請繳交入出國管理局等公家機關所發行的相關日本出入境紀錄證明。）若無護照，請繳交政府或類似機構發行的身分證的影本）

(6) 照片 6 張（縱 4cm× 橫 3cm）

請在照片的背面寫上姓名，將 1 張貼在入學志願書上，將剩下的 5 張裝入信封後繳交。僅限於最近 1 個月以內拍攝的彩色照片，並且是正面、上半身脫帽、無背景的照片。

※ 若與護照相同的照片時，請在僅限於近期一個月內拍攝照。

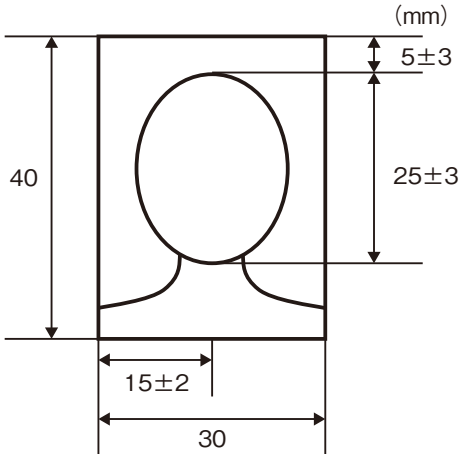


(7) 關於「報名費的繳納」（本校指定用紙：格式④）

使用信用卡付款時

請用實線圈選「信用卡」的方框部分，並填寫付款日期。

透過銀行海外匯款時

請同時提交蓋有經辦金融機構的收款印章的匯款收據或匯款單的影本。

(8) 經費支付相關資料

- 經費支付者非本人時，請所有經費支付人繳交下列①～⑤的資料。
- 報名者本人支付經費時，請繳交下列①～④的資料。而且需要有本人以外的保證人。請從以下網站下載「保證書（樣式）」於填寫後，「保証書」與⑤「證明申請者與保証人的關係文件」一併繳交。再者，保證人不需要繳交②③④的資料。
  www.kansai-u.ac.jp/ku-jpn/pdf/guaranteesheet.pdf
- 由獎學金支付經費時，請繳交記載有獎學金發放額、發放期限、發放機構的證明來替代下列資料。

① 經費支付證明書（本校規定的紙張：格式⑤）

② 存款餘額證明

請繳交保證人（經費支付者）本人，1 年的學費＋生活費（預計：每月 100,000 日圓 ×12 個月）以上的存款餘額證明。經費支付者不只一人時，所有支付者之合計存款餘額請高於 1 年的學費＋生活費所需費用。

③ 在職證明

請繳交記載有保證人（經費支付者）在職公司地址、電話號碼、代表人姓名、職務內容、職稱等的證明。

保證人（經費支付者）為自營者，請繳交登記簿謄本或是營業許可證等的影本。

④　年收入證明或所得證明

請繳交在職公司或公家機關所發行之具有保證人（經費支付者）前年度收入（所得）金額的證明文件。保證人（經費支付者）居住在日本時，請繳交保證人（經費支付者）的代扣代繳稅單（源泉徵收票）或記載有總所得金額的課稅證明。

※　經費支付人的合計收入，建議在 200 萬日元以上。

⑤　報名者與保證人（經費支付者）關係之證明文件

保證人（經費支付者）為報名者的親屬時，請繳交戶籍謄本、居民卡、親屬公證書中的任意一種。

保證人（經費支付者）為熟人、朋友時，請繳交記載有與報名者的關係和經費支付保證理由說明書以及一起拍攝的照片等。

## 8　甄選方法、合格者公布

### (1)　甄選方法

原則上透過資料審核和網路視頻通話面試進行甄選。按以下日程對資料甄選合格者進行面試。

4 月入學：2024 年 10 月下旬

9 月入學：2025 年 5 月下旬

※　面試具體時間，在資料甄選合格發表時通知。

※　面試時全程使用日語。

※　面試請務必由報名者本人參加。

※　對於居住在日本的報名者，有可能根據需要，要求其到本校來面試。

### (2)　面試種類

報名者通過專用系統（報名本人）自行申請預約，一經選擇，原則上不可以更改。

| 種類 | 日語能力 |
|---|---|
| 一般面試 | 相當於 JLPT　N4 水準以上 |
| | 日語學習經歷 300 小時以上 |
| 留學生別科入學前預約型獎學金面試　※ | 相當於 JLPT　N1 水準以上 |
| | 日語學習經歷 1000 小時以上 |

※　參加留學生別科入學前預約型獎學金面試，必須具備相當於日語能力考試（JLPT）N1 及以上的日語能力。此外，該面試將同時作為評判別科入學資格的面試。如面試途中確定報名者不具備相當於 N1 水準時，則轉換為一般面試，不會另行通知。

留學生別科入學前預約型獎學金的詳情，請參考第 15 頁。

### ⑶ 錄取名單公告

將在下列時間錄取與否將以 Email 通知報名者本人。有關錄取與否的咨詢概不受理。

4 月份入學：2024 年 11 月中旬

9 月份入學：2025 年 6 月中旬

| |
|---|
| 身體功能有障礙的人，在入學考試和入學後的學習中需要特別照顧，因此，請務必在報名之前告知關西大學留學生別科。 |

## 9 入學報到手續（入學時各項費用的繳納）

合格通知書和入學報到手續資料將一併寄電子郵件給合格者。

請合格者按照入學報到手續資料，在規定的日期之前，一起繳納入學時各項費用＜入學金（入學登錄金）・學費＞（465,000 日圓）。在規定的日期之前未辦完入學報到手續的人，不允許入學。

入學金（入學登錄金）一旦繳納，不予退還。

※ 關於因謝絕入學而引起的學費等的退還

因不得已的理由而謝絕入學時，只有在期限內申請謝絕入學的，才能要求退還已繳納的學費。4 月份入學的，以 2025 年 3 月 31 日（星期一）為限；9 月份入學的，以 2025 年 9 月 20 日（星期六）為限。（具體的手續方法記載在寄給錄取者的入學報到手續資料上）

## 10 學費（2025 年度入學者）

（單位：日圓）

| 類別＼區分 | 入學後第一個學期 | 以後每個學期 |
|---|---|---|
| 入學金 | 100,000 | — |
| 學費 | 365,000 | 365,000 |
| 合　計 | 465,000 | 365,000 |

## 11　獎學金

### ⑴　留學生別科入學前預約型獎學金

該獎學金提供給在入學考試中成績特別優秀，並且進入別科後以升入難關大學為目標的報名者。符合獎學金申請條件的內定獲取者在收到合格通知書的同時，將會收到“留學生別科入學前預約型獎學金　內定通知書”。

請在“留學生別科入學前預約型獎學金　內定通知書”所記載的指定日期前，完成本獎學金的給付申請手續。獲得此獎學金的條件是，對於 4 月份入學的學生在該年度的 5 月 1 日，於 9 月份入學的學生在該年度的 10 月 1 日，需要是在學籍的狀態。

| | |
|---|---|
| 給付金額 | 相當於 1 個學期的學費 |
| 給付人數 | 原則上 1 個學期 2 名 |
| 給付期間 | 1 個學期 |
| 給付時期 | 4 月份入學：7 月、9 月份入學：12 月 |

### ⑵　關西大學國際交流助成基金　留學生別科獎學金

該獎學金的給付對象為，在別科的第一個學期品學兼優，且在經濟方面需要援助的留學生（學習時間超過一年的學生除外）。

| | |
|---|---|
| 給付金額 | 30,000 日元 / 月 |
| 給付人數 | 每個學期 5 名（每年 10 名） |
| 給付期間 | 6 個月 |
| 給付時期 | 另行通知 |

※ 除本校的獎學金外，也會有其他公共機關或民間給付的獎學金。

# Ⅲ　獲得居留資格的相關事項

## 1　居留資格的相關手續

為了以留學生的身份在日本居留，原則上必須獲得“留學”的居留資格，在辦完入學手續後，獲得居留資格，進入日本，辦理居留手續。

**居住在海外時**

報名者辦完入學手續後，本校為了其獲取“留學”的居留資格所需，將代理申請“居留資格認定證明書（留學）”的發放。

本校一旦拿到“居留資格認定證明書（留學）”，就和“入學許可書”一起寄電子郵件給報名者本人，請報名者迅速到位於當地的日本國大使館或總領事館辦理簽證申請手續。

⑴　對於“留學”以外的居留資格，不進行代理申請。

⑵　請注意：未在期限內辦完入學手續時，“居留資格認定證明書（留學）”的申請會有所延誤，從而影響入境。

⑶　本校將根據報名資料來判斷能否代理申請。其結果，可能會根據必要，要求報名者繳交證明經費支付能力等的補充資料。

對於能否代理申請，不能向大學提出異議。

⑷　“居留資格認定證明書（留學）”由日本國法務省發放，因此，不發放時，大學不承擔責任。不發放就沒有在日本居留的資格，因此也就不能進入本校。此外還請注意：不允許以“短期居留”的居留資格上大學。

⑸　過去曾經被拒發居留資格認定證明書的人，只要相關事由依然存在，即便重新申請，也不會發給證明書。有拒發經歷的人，請務必填寫詳細情形於樣式① -4，告知關西大學留學生別科。

**已經在日本居留時**

⑴　居留資格為“留學”時，請由本人到入國管理局辦理變更或更新居留資格的手續。

⑵　居留資格為“定住者”或“日本人的配偶”等時，無需變更居留資格。但是，可能不能享受留學生的優惠措施。

⑶　其他的居留資格，請由本人直接向入國管理局諮詢。

# Ⅳ　生活指南

## 1　住所

在留學生別科同地點，附設留學生宿舍。在該宿舍裡，有關西大學的學生作為住宿助理（Resident Assistant），與留學生共同生活，為留學生的日常生活提供幫助。別科生可在此和來自四面八方的學生共同學習。

| 關西大學南千里國際校區、留學生宿舍・定員 156 人（學生用宿舍） | |
|---|---|
| 宿舍內設備等 | □宿舍全部為單人房，保證住宿生的隱私。<br>□所有宿舍有桌椅、床鋪（包含寢具用品）、櫥櫃、冰箱、廁所的組合式浴室、空調等，配備齊全。<br>□ 6 ～ 7 間組成一個單元，共享休息室、廚房和洗衣房。<br>□宿舍、共同設施都有設置網路。 |
| 宿舍費等 | 月額 48,000 日圓（包括水電瓦斯費、網路通信費、寢具租賃費等）<br>※ 此為 2024 年度宿舍費等。宿舍費用等適時做出調整。<br>2025 年度的宿舍費用等請確認最新資訊。 |
| 公共設施 | 多功能室、日式房間、康樂室等 |

※　不希望入住關西大學的留學生宿舍，打算自己租借公寓等住房的人，請自行辦理手續。

※　留學生宿舍住宿期限與留學生別科修業年限同為 1 年。經申請許可，修業期限最長可延至 2 年。即便延長修業期限，原則上住宿期間為 1 年。

※　原則上，每個單位按性別（男性，女性）分開規劃（依據護照上所示）。如果您對性別或性取向有任何疑慮或疑問，請在入學前聯繫詢問。雖然我們不一定能滿足您的需求，但我們會依據您諮詢的內容考慮，採取相關協助措施。

## 2　生活費

要在大阪生活，包括住宿費在內每月至少需要 100,000 日圓左右。制定居留中的資金計劃時，請充分考慮這一點。本別科生的學生生活，網站上有詳細說明，敬請瀏覽。

## 3　保險、醫療

### (1)　保健管理

千里山校區設置了由醫生、保健師、護士答覆健康諮詢的保健管理中心，以及由專業指導老師等進行心理輔導的心理諮詢室。

### (2)　國民健康保險

在日本居留 3 個月以上的外國人，規定必須加入國民健康保險。

雖然需要支付年額 25,000 日圓左右（以關西大學所在的吹田市為例）的保險費，但是一旦加入國民健康保險，在保險醫療機構就診或開藥時，醫療費的 70%將由國民健康保險補助，只需負擔醫療費的 30%即可。

以上

**招收新生入學的方針（Admission policy）**

留學生別科，是根據接受必要的教育，結業認定的方針（Diploma Policy）以及教育課程編制、實施的方針（Curriculum policy）作為基礎、能具備以下的知識及技能．思考能力．判斷能力及表達能力等，對於全部有學習意願的學生來進行招生。

1．有持續 12 年教育課程且高中畢業為止並有著一定的基礎學力。
2．有 300 小時以上的日語學習過程、能夠了解基本的日語。
3．具有學習意願在日語或日本現勢相關，並具有通過學習進行「思考和行動」的基礎。

關西大學關於教育的三項方針（留學生別科），詳情請至關西大學留學生別科網站確認。
（www.kansai-u.ac.jp/ku-jpn/b5/about/guide/index.html）

様式 Form ①－1

# 2025 年度　関西大学留学生別科入学願書

## （日本語・日本文化教育プログラム進学コース）

Application form for Kansai University Japanese Language and Culture Program
Preparatory Course (*Bekka*) 2025

**出願者本人が必ず、日本語または英語（楷書 ブロック・レター）で記入してください。**
**該当するものがなければ「無」を記入してください。**
The applicant must personally complete this application, in Japanese or English block letters.
If there is none, fill in 'N/A'.

写真 photo
縦 4 ㎝×横 3 ㎝
直近 1 カ月以内に撮影したカラー写真
（正面、上半身脱帽で無背景のもの）
Please affix a color photo 4 cm×3 cm taken within the last 1 month
（full face without hat）

（1）氏名　Name
パスポートに記載されている氏名を記入してください。
Write the name as it is stated in the passport.

| | 姓<br>Family name | 名<br>Given name | ミドルネーム<br>Middle name |
|---|---|---|---|
| Alphabet | | | |
| カタカナ | | | |
| 漢字（日本語） | | | |

（2）生年月日　　年　　月　　日
Date of birth　　year　　month　　day

（3）国籍・地域
Nationality/Region ＿＿＿＿＿＿

（4）旅券　番号　　有効期限　　年　　月　　日
Passport　Number ＿＿＿＿＿＿　Date of expiration ＿＿＿＿ year ＿＿＿＿ month ＿＿＿＿ day

（5）本国の住所　Home country address

【電話　Tel】
【携帯電話　Mobile】　　【メール　E-mail】

（6）現住所　Present address
※上記と異なる場合は記入してください。
※Write the present address if it differs from the home country address above.

【電話　Tel】
【携帯電話　Mobile】　　【メール　E-mail】

（7）緊急連絡先　Emergency contact
（注）父親や母親またはこれに代わる方を記入してください。
Note：Write your father, mother or alternative.

【氏名　Name】　　【出願者との関係　Relationship to the applicant】
【年齢　Age】　　【住所　Address】
【電話　Tel】
【携帯電話　Mobile】　　【メール　E-mail】

（8）来日年月日（日本在住の場合）　　年　　月　　日
Date of arrival in Japan（For applicants already residing in Japan）　year　month　day

（9）留学開始予定時期　Intended start of study
☐ 4 月入学　from April　　☐ 9 月入学　from September

⑽ 学歴　Educational background

（注）必ず小学校から始めて、通学したすべての学校を記入してください。（留学期間含む）

Note：List all the schools you have attended in chronological order, starting with elementary education.
（Including the period of study abroad.）

| | 学校名<br>Name of school | 学校住所<br>Address of school | 在学期間<br>Period of attendance | | 学位<br>Degree |
|---|---|---|---|---|---|
| 小学校<br>Elementary education | | | (　　), (　　)<br>年 year, 月 month<br>から to<br>(　　), (　　)<br>年 year, 月 month | 年<br>Years | |
| 中学校<br>Lower secondary education | | | (　　), (　　)<br>年 year, 月 month<br>から to<br>(　　), (　　)<br>年 year, 月 month | 年<br>Years | |
| 高等学校<br>Upper secondary education | | | (　　), (　　)<br>年 year, 月 month<br>から to<br>(　　), (　　)<br>年 year, 月 month | 年<br>Years | |
| その他<br>Other | | | (　　), (　　)<br>年 year, 月 month<br>から to<br>(　　), (　　)<br>年 year, 月 month | 年<br>Years | |
| 大学<br>University / College | | | (　　), (　　)<br>年 year, 月 month<br>から to<br>(　　), (　　)<br>年 year, 月 month | 年<br>Years | 学士<br>Bachelor<br>□有　Yes<br>□無　No |
| | 学部 Faculty（　　）<br>専攻 Major（　　） | | □卒業 Graduated　□在学中 In school<br>□中退 Withdrawn　□休学中 Temporary absence<br>□卒業予定 Expected to graduate | | |
| | 卒業論文のテーマ Graduation thesis topic<br>（　　） | | | | |
| 大学院<br>Graduate school | | | (　　), (　　)<br>年 year, 月 month<br>から to<br>(　　), (　　)<br>年 year, 月 month | 年<br>Years | □修士<br>Master<br>□博士<br>Doctor |
| | 専攻 Major（　　）<br>研究科 Research course（　　） | | □卒業 Graduated　□在学中 In school<br>□中退 Withdrawn　□休学中 Temporary absence<br>□卒業予定 Expected to graduate | | |
| | 修士・博士論文のテーマ Master's thesis / Doctoral dissertation topic<br>（　　） | | | | |

⑾ 語学能力　Proficiency in languages　　母語　Native language（　　）

自己評価記入　Please make a self-assessment of your abilities of each language.

A：優　Excellent　　B：良　Good　　C：可　Fair　　D：不足　Poor

| 外国語名<br>Name of language | 読解力<br>Reading | 作文力<br>Writing | 聴解力<br>Listening | 会話力<br>Speaking |
|---|---|---|---|---|
| 日本語　Japanese | | | | |
| 英語　English | | | | |
| ＊ | | | | |
| ＊ | | | | |

＊日本語、英語以外の外国語がある場合は記入してください。＊ Please fill in if you are proficient in other languages.

⑿ 日本語学習歴　Japanese language educational background
（なければ、「無」を記入してください。）（If there is none, fill in ‘N/A’）

| 学校名<br>Name of school | 学校住所<br>Address of school | 在学期間<br>Period of attendance | 総学習時間<br>Total hours |
|---|---|---|---|
| | | （　　）年 year,（　　）月 month<br>から to<br>（　　）年 year,（　　）月 month | |
| | | （　　）年 year,（　　）月 month<br>から to<br>（　　）年 year,（　　）月 month | |
| 日本語能力試験<br>Japanese Language Proficiency Test | | _____ 級合格 level passed　_____ 点 points | □未受験 Never taken |
| 日本留学試験（読解・聴解・聴読解の合計点）<br>Examination for Japanese University（except writing） | | _____ 点 points | □未受験 Never taken |
| 実用日本語検定（J. TEST）<br>Test of Practical Japanese（J. TEST） | | _____ 級合格 level passed　_____ 点 points | □未受験 Never taken |
| 日本語 NAT-TEST<br>The Japanese Language NAT-TEST | | _____ 級合格 level passed　_____ 点 points | □未受験 Never taken |

⒀ 英語学習歴　English language educational background
（なければ、「無」を記入してください。）（If there is none, fill in ‘N/A’）

| 総学習年数<br>Total period of study | TOEIC | TOEFL | IELTS | その他の資格<br>others |
|---|---|---|---|---|
| 年 year(s)　月 month(s) | 点 points | □ PBT<br>□ IBT　点<br>□ ITP　points | 点 points | |

⒁ 過去の出入国歴　□有 Yes　_____ 回 Time(s)　□無 No
Past entry into/departure from Japan.

| 直近の日本滞在歴　Please give details of your latest entry to Japan. | | | |
|---|---|---|---|
| 来日年月日<br>Date of arrival | 滞在期間<br>Period of stay | 在留資格<br>Status of visa | 滞在目的（就学先等）<br>Purpose |
| | ～ | | |

⒂ 過去の在留資格認定証明書交付申請歴
Past history of applying for a Certificate of Eligibility（COE）

□未申請 Not applied ／ □申請 Applied（□交付 Issued　□不交付 Denied　□不使用 Not used）

上記で「申請」を選択した場合 回数 _____ 回 time(s)　（うち不交付となった回数）_____ 回 times(s)
Fill in the following when the answer is “Applied”　(Of these applications, the number of times of denied)

| 申請年月日<br>Date of application | 申請先<br>Authority of application | 在留資格<br>Visa status | 渡航目的（就学先等）<br>Purpose of intended stay |
|---|---|---|---|
| | | | |

不交付、不使用理由等　Reason for denial ／ not using the COE issued

※複数回ある場合は、別紙に記入の上、提出してください。
※ If you have more than one application, please fill in the details on an accompanying sheet and submit it.

⑯ 在留資格認定証明書の申請について　Application for a Certificate of Eligibility（COE）
□関西大学に在留資格認定証明書（留学）の代理申請を願い出ます。
I request Kansai University to act as my representative and submit my application for COE（student）.
□在留資格認定証明書（留学）の代理申請は不要です。
I do not request Kansai University to act as my representative and submit my application for COE（student）.
①現在保持している在留資格　Current visa status ＿＿＿＿＿＿＿＿＿＿
②有効期限　Date of expiration ＿＿＿＿＿＿＿＿
③在留カードの表面及び裏面の写しを提出してください。
Please submit a copy of your Residence Card（both sides）.

※関西大学に在留資格認定証明書（留学）の代理申請を希望する人は、⑰～㉕の項目に記入してください。
在留資格認定証明書（留学）の代理申請が不要な人は、㉕に記入してください。
If you wish to request Kansai University to act as your representative and submit your application for Certificate of Eligibility（student）fill in ⑰～㉕.
If you do not wish to request Kansai University to act as your representative and submit your application for Certificate of Eligibility（student）fill in ㉕ only.

⑰ 性別　Sex
□男　Male　□女　Female　□X or other

⑱ 出生地　Place of birth ＿＿＿＿＿＿

⑲ 配偶者の有無　Marital status
□有 Married　□無 Single

⑳ 職歴・兵役　Occupational experience・Military service
（なければ、「無」を記入してください。）（If there is none, fill in ‘N/A’.）

| 勤務先名称<br>Name of employer | 勤務先住所<br>Address of employer | 職務内容および職位<br>Type of work / Position | 期間<br>Period |
|---|---|---|---|
| | | | （　　）年 year,（　　）月 month<br>から to<br>（　　）年 year,（　　）月 month |
| | | | （　　）年 year,（　　）月 month<br>から to<br>（　　）年 year,（　　）月 month |

※　記入欄が足りない場合、別紙にまとめて提出してください。
If there is not enough space, please add details on a separate sheet.

㉑ VISA 申請予定地（都市名）
VISA application schedule ground ＿＿＿＿＿＿＿

㉒ 同伴者の有無　Accompanying persons, if any
□有　Yes　□無　No

㉓ 過去の処罰について　Past criminal convictions
以下の項目を確認し、当てはまる項目を選択してください。
See the statements below and check if they are true.
□過去に犯罪を理由とする処分を受けたことがありません。（日本国外におけるものを含む。）
I have no criminal record（in Japan / overseas）.
□過去に強制又は出国命令による出国はありません。
I have never been deported or received a deportation order.
□入国時に上陸許可が認められなかったことはありません。
I have never been denied entry to a country.

㉔ 在日親族（父・母・配偶者・子・兄弟姉妹など）および同居者
Family in Japan（Father, Mother, Spouse, Son, Daughter, Brother, Sister or others）or co-residents
省略せず、すべての在日親族について記入してください。
Include all the family members in Japan stated above. Do not omit any information.
（なければ、「無」を記入してください。）（If there is none, fill in ‘N/A’）

| 続柄<br>Relationship | 氏　名<br>Name | 生年月日<br>Date of birth | 国籍<br>Nationality | 同居予定<br>Intended to reside with applicant or not | 勤務先・通学先<br>Place of employment/school | 在留カード番号<br>特別永住者証明書番号<br>Residence card number |
|---|---|---|---|---|---|---|
| | | | | □有 Yes　□無 No | | |
| | | | | □有 Yes　□無 No | | |

## ㉕ 以上のとおり相違ありません。

I hereby declare all of the information contained in this application to be true and correct to the best of my knowledge.

日付 Date　　年 year　　月 month　　日 day　　出願者の署名 Signature of applicant ＿＿＿＿＿＿＿＿

様式 Form ②

# 日本語能力認定書

Certificate of Japanese Language proficiency

関西大学 学長　殿

To: The President of Kansai University

出願者の日本語能力を適切に認定できる方（日本語講師等）が日本語で記入してください。

| | | | |
|---|---|---|---|
| 出願者氏名 | 姓　　名　　ミドルネーム | | |
| フ リ ガ ナ | | | |
| 生年月日　　年　　月　　日 | | 性別 | 国籍 |

(1)　出願時における日本語能力評価（当てはまるものに〇をつけてください。）

| | |
|---|---|
| 総合レベル | 初級前半　・　初級後半　・　中級前半　・　中級後半　・　上級　・　超級 |
| 読解レベル | 初級前半　・　初級後半　・　中級前半　・　中級後半　・　上級　・　超級 |
| 作文レベル | 初級前半　・　初級後半　・　中級前半　・　中級後半　・　上級　・　超級 |
| 聴解レベル | 初級前半　・　初級後半　・　中級前半　・　中級後半　・　上級　・　超級 |
| 会話レベル | 初級前半　・　初級後半　・　中級前半　・　中級後半　・　上級　・　超級 |

(2)　日本語教授法・学習法（具体的に記入してください。）

(3)　使用した教科書（代表的なものを記入してください。）

(4)　出願時における日本語学習時間状況

| | | | |
|---|---|---|---|
| 日本語学習期間 | 年　　月　から　　年　　月　まで | | |
| 一週あたりの授業時間数 | 時間 | 総学習時間数 | 時間 |

(5)　特記事項（授業出席状況、授業態度、クラス内での順位など）

(6)　日本語能力認定者について

| | | | |
|---|---|---|---|
| 認定者氏名 | | 認定者役職名 | |
| 所属機関名 | | 所属機関所在地 | |
| 所属機関電話番号 | | 所属機関 Eメール | |

以上のとおり相違ありません。

日付 _____ 年 _____ 月 _____ 日　　認定者の署名 _____

# 留学生別科入学志望理由書および別科修了後の予定説明書

Statement of purpose and plans after completion of the Japanese Language and Culture Program Preparatory Course

関西大学 学長　殿

To: The President of Kansai University

出願者本人が、必ず日本語で記入してください。This form must be written in Japanese by the applicant.

| 出願者氏名<br>Name of applicant | 姓<br>Family name | 名<br>Given name | ミドルネーム<br>Middle name |
|---|---|---|---|
| 生年月日<br>Date of birth | 年 year　月 month　日 day | 性別<br>Sex | 国籍<br>Nationality |

(1) 留学計画について　Study plans

留学の動機　Motivation for studying in Japan

本学留学生別科で日本語を学ぶ理由　Reason(s) for learning Japanese language in the course

(2) 別科入学までの最終学歴について記入してください。

Answer the following questions regarding your last academic background.

1．小学校から高等学校までの修業年限（国ごとに定められた高等学校までの卒業に必要な教育の年数）

Period of school system required for graduation from elementary school to high school.

□ 11 年 years　□ 12 年 years　□その他 Others _____年 years

2．最終学歴

Last academic institution graduated/completed

□高等学校　High school　□大学（4 年制）University（4 years）　□その他 Others _____

(3) 留学生別科修了後、日本の大学・大学院に進学を希望しますか。当てはまる項目を選択してください。

Do you intend to continue your study in a Japanese university after completion of this course?

Please mark 'Yes' or 'No' and provide details.

□はい　Yes

進学希望理由

Reason(s) for continuing your study in Japan

□いいえ　No

留学生別科修了後の予定

Plan(s) after completion of the course

進学希望先　Field of intended study after completion of the course

| | 学校名<br>Name of school | 学部 / 学科<br>Faculty/ Department | 専攻<br>Major | 課程<br>Course |
|---|---|---|---|---|
| 大学 / 大学院<br>Undergraduate/<br>Graduate school | | | | □学士課程　Bachelor course<br>□修士課程　Master course<br>□博士課程　Doctor course |
| その他 Other | | | | |

以上のとおり相違ありません。

I hereby declare all of the information contained in this statement to be true and correct to the best of my knowledge.

日付 Date　年 year　月 month　日 day

出願者の署名

Signature of applicant _____

# 「入学検定料の振込」について

About the Payment of the Fee

入学検定料の納入方法が下記の①、②のどちらか教えてください。
Please tell us whether the payment method for the fee ① or ② below

| 出願者氏名<br>Name of applicant | 姓<br>Family name | 名<br>Given name | ミドルネーム<br>Middle name |
|---|---|---|---|
| 生年月日<br>Date of birth | 年 year　月 month　日 day | 性別<br>Sex | 国籍<br>Nationality |

①クレジットカードで支払った場合、右のボックスを◯で囲んでください。
If the fee is paid by credit card, please circle the box on the right.

クレジットカード
Credit Card

納入日　　年　　月　　日
Paid on _____ year _____ month _____ day

②銀行振込の場合、取り扱い金融機関の収納印のある振込受付証明書、送金依頼書等または振込金受取書の写しを提出してください。
If the fee is paid via bank transfer, please submit a copy of the money transfer certificate with the seal or stamp of the bank or the transfer application separately.

# 「面接種別」について

About Types of Interviews

参加する面接の種別を選んでください。
Select the type of interview you would like to participate in.

□ 一般面接（JLPT　N4 レベル相当以上）
General Interview（JLPT N4 level equivalent or higher）

□ 留学生別科入学前予約奨学金選考面接（JLPT　N1 レベル相当以上）
Scholarship for International Students（For new *Bekka* students）Interview
（JLPT N1 level equivalent or higher）

※　詳細は入試要項の項目番号、II-8 及び 11 をご参照ください。
For details, refer to the heading numbers II-8 and 11 of the Admissions Guide.

様式 Form ⑤

# 経費支弁証明書

Letter of financial support

関西大学　学長　殿
To: The President of Kansai University

**経費支弁者**が記入してください。 This form must be filled in by **sponsor**.

| | | | |
|---|---|---|---|
| 出願者氏名<br>Name of applicant | 姓<br>Family name | 名<br>Given name | ミドルネーム<br>Middle name |
| 生年月日<br>Date of birth | 年 year　月 month　日 day | 性別<br>Sex | 国籍<br>Nationality |

① 出願者の経費支弁を引き受けた経緯について記入してください。経費支弁者が複数の場合は全員の経緯について記入してください。
Write the reasons for accepting to be a sponsor. When there is more than one sponsor, include the reasons for all of them.

② 経費支弁方法　Method of support to meet expenses while in Japan

学費　Tuition　830,000 円　Yen　　生活費　月額　Monthly living expenses　　円　Yen

支弁方法（送金・振込み・奨学金等支弁方法を具体的に記入してください。）
Method of support to meet expenses while in Japan（Specify the method such as money transfer, payment directly into bank account or scholarship.）

奨学金（奨学金名：　　）（給付機関：　　）（給付額：　　）（給付期間：　　～　　）
Scholarship　Organization　Amount　Period

③ 経費支弁者　経費支弁者が複数の場合は全員について記入してください。
Sponsor　When there is more than one sponsor, write the information about all of them.

| | |
|---|---|
| 氏名　Name | 年収　Annual income |
| 住所　Address | 電話　Tel |
| 出願者との関係　Relationship to the applicant<br>※出願者本人の場合は本人と記入してください。Write “self” if sponsored by the applicant. | |
| 勤務先名　Name of employer | |
| 職業　Occupation | 電話　Tel |
| 住所　Address | |

| | |
|---|---|
| 氏名　Name | 年収　Annual income |
| 住所　Address | 電話　Tel |
| 出願者との関係　Relationship to the applicant<br>※出願者本人の場合は本人と記入してください。Write “self” if sponsored by the applicant. | |
| 勤務先名　Name of employer | |
| 職業　Occupation | 電話　Tel |
| 住所　Address | |

以上のとおり相違ありません。
I hereby declare all of the information contained in this letter to be true and correct to the best of my knowledge.

日付　Date　　年 year　月 month　日 day　　署名 Signature

※出願者本人が経費支弁者の場合は、必ず本人以外の保証人が必要です。以下のウェブサイトより「保証書」をダウンロードし出願書類と合わせて提出してください。
※ If the applicant is supporting himself/herself financially, a third party guarantor is required. Download Letter of Guarantee from the website below and submit the form along with the application materials.
保証書　Letter of Guarantee: www.kansai-u.ac.jp/ku-jpn/pdf/guaranteesheet.pdf

# 申請文件核對表

| 申請文件 | 校核確認欄 | | |
|---|---|---|---|
| | 正本 | 影本 | 翻譯文 |
| (1) 入學志願書（格式①-1、①-2、①-3、①-4） | | | |
| (2) 學歷相關證明<br>必須提出的證明文件，因報考人的學歷狀況而有所不同。詳細情形請參照本入學考試須知 p.10。<br>※ 畢業證書請繳交影本（彩色）。 | | ※ | |
| (3) 日語能力認定書（格式②） | | | |
| 參加過“日本留學考試（日語）”、“日語能力考試”或“實用日語檢定（J.TEST）”或“日語 NAT-TEST”的人，繳交成績證明（明確記載是否合格及分數）的影本 | | | |
| (4) 留學生別科入學志願理由書和別科結業後的預定說明書（格式③） | | | |
| (5) 護照的影本（展開頁） | | | |
| 有日本出入境經歷的人，繳交護照上具有日本出入境經歷（出入境章）頁面的影本 | | | |
| 多次出入境日本，無法繳交全數日本出入境記錄時，請繳交出入國在留管理廳等公家機關所發行的相關日本出入境記錄證明 | | | |
| 若無護照，繳交政府或類似機構發行的身分證的影本 | | | |
| (6) 在留卡的影本 ※僅持有符合在留卡資格 | | | |
| (7) 照片 6 張（縱 4cm × 橫 3cm）（請繳交最近 1 個月內拍攝的照片，背面寫上姓名） | | | |
| (8) 關於「報名費的繳納」（格式④）<br>※ 透過銀行海外匯款時，收款印章的匯款收據或匯款單的影本 | | | |
| (9) 經費支付相關資料 | | | |
| ① 經費支付證明書（格式⑤）<br>※ 當本人為經費支付人的情況時，需要另外附加「保證書」。 | | | |
| ② 存款餘額證明 | | | |
| ③ 在職証明書 | | | |
| ④ 年收入證明或所得證明 | | | |
| ⑤ 報名者與保證人（經費支付者）關係之證明文件 | | | |
| 獎學金支付經費時，繳交具有獎學金發放額、發放期限、發放機構的證明 | | | |

注意事項

(1) 除了特別指定的情況之外，日文或英文以外的資料，請務必由報名者負責附上蓋有政府機關或教育機關關防（大印）的日語譯文或英語譯文。

(2) 填寫報名資料時，請參考關西大學留學生別科網頁所刊載的填寫範例。
www.kansai-u.ac.jp/ku-jpn/about/download/

(3) 本校認為必要時，可能會要求繳交規定之外的資料。

關西大學國際教育中心（留學生別科）

565-0855 大阪府吹田市佐竹台 1-2-20

電話：06-6831-9180

電子郵箱地址：ku-jpn@ml.kandai.jp

網址：www.kansai-u.ac.jp/ku-jpn/b5/